schmidlin
wegweisend im luftverkehr

WINAIR®

Verwenden Sie unsere Kundensoftware um Stücklisten zu erstellen und weiterzuverarbeiten!

winair@schmidlinag.ch

Schmidlin AG
schmidlinag.ch

8910 Affoltern a.A.
T: 044 762 26 26

3178 Bösingen
T: 031 740 00 40

4142 Münchenstein
T: 061 416 83 83

Software

- effiziente, direkte Eingabe der Stückliste in Tabellenform
- mit massgetreuen 2-D- und 3-D-Abbildungen der Teile
- gesamter Produktekatalog der Schmidlin AG (Kanäle, Rohre und Komponenten) integriert
- Überprüfung der Eingaben durch rudimentäre Plausibilitätskontrolle
- automatische Bestimmung der Verbindungen einstellbar
- automatische Generierung der Planpositionsnummern einstellbar
- automatische Übernahme der Querschnitte einstellbar
- moderne Windows-Technik, Bildschirmgestaltung vollkommen anpassbar, cut & paste, drag & drop
- Übermittlung der Stücklisten für Angebote oder Bestellungen per E-Mail an Schmidlin AG
- Netzwerk- und Einzelplatzinstallation möglich

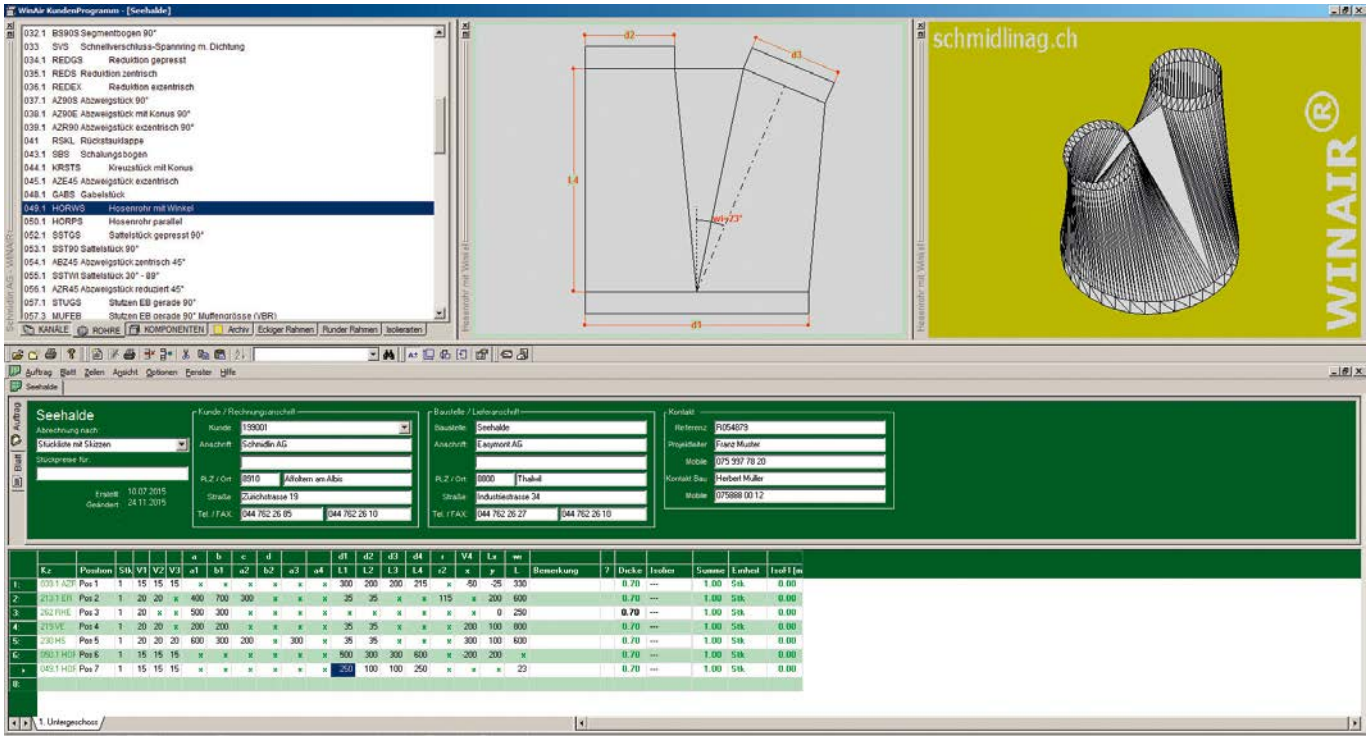

winair@schmidlinag.ch

schmidlin
wegweisend im luftverkehr

Kundenvorteile

- schnelles, einfaches Erstellen der Stückliste
- Fehlereliminierung durch massstabsgetreue Visualisierung (mit Ausladungen und Variablen)
- aktueller Teilekatalog (Lagerteilkennzeichnung)
- grössere Auswahl an Teilen als in den Preisbüchern
- einfachere Kontrolle der Stückliste
- rationelle administrative Auftragsabwicklung
- einfache Verwaltung der Teilbestellungen
- Kopieren ganzer Bestellungen (z. B. für mehrere ähnliche Geschosse)
- Nachvollziehbarkeit der Anfragen und Bestellungen
- Zugriff auf Anfragen und Bestellungen aller Benutzer (bei entsprechender Freischaltung)

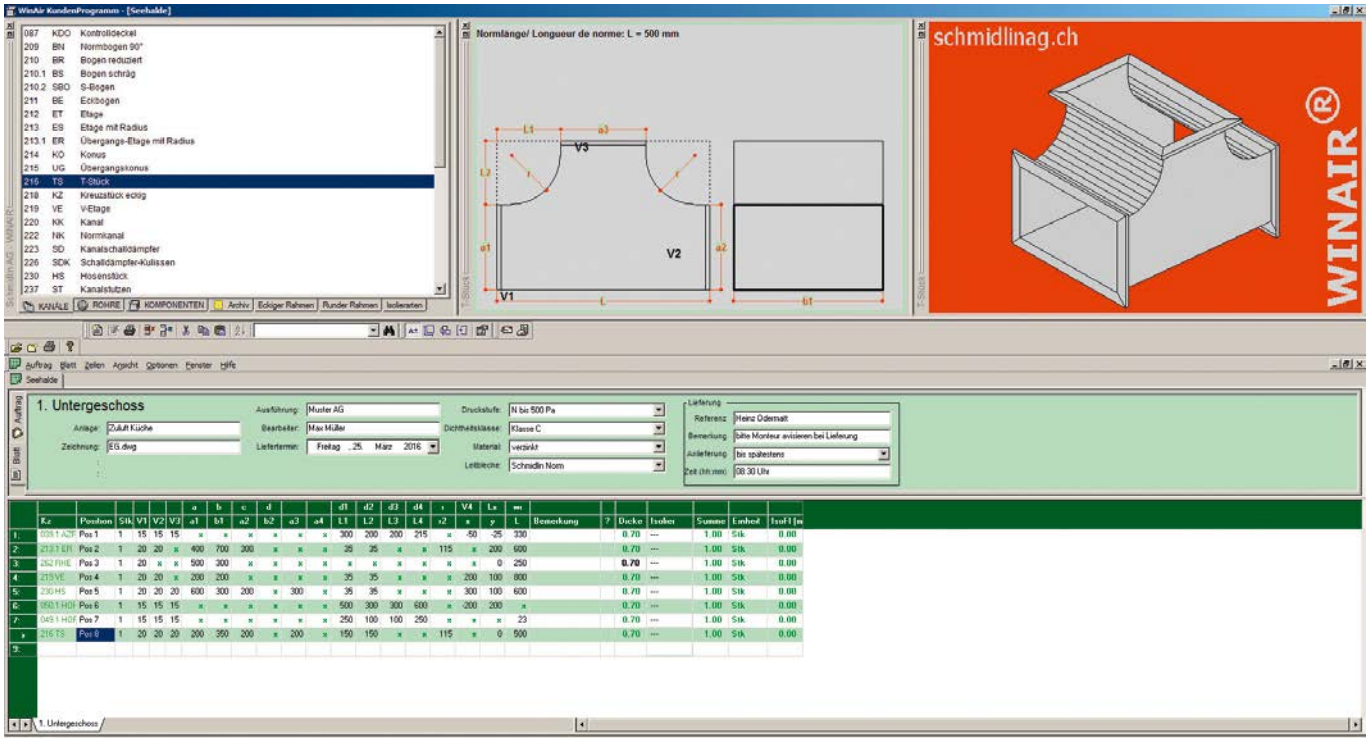

winair@schmidlinag.ch

Stückliste aus WINAIR

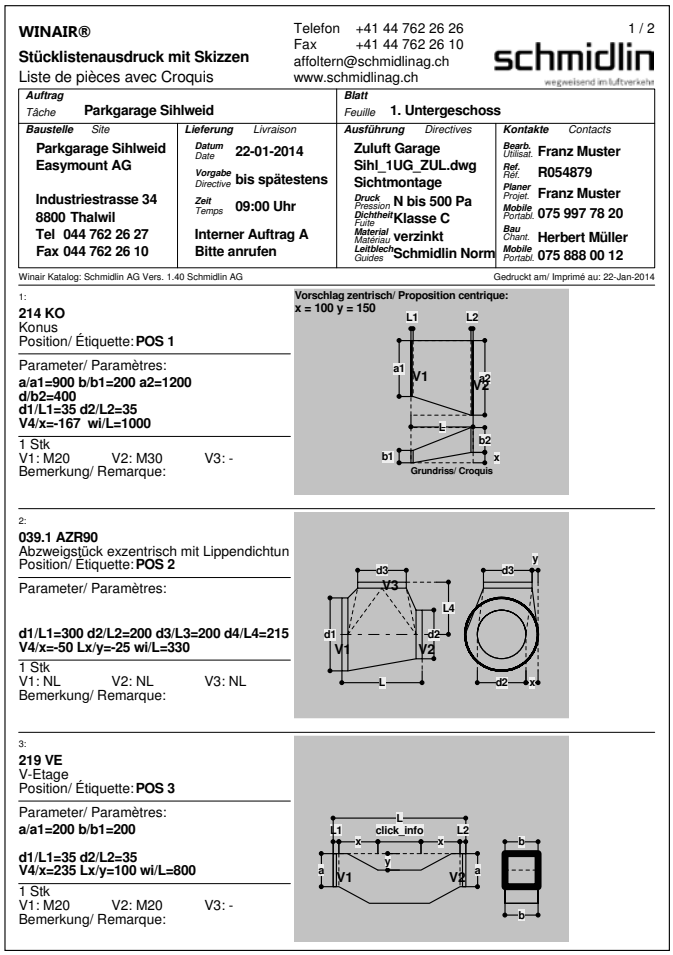

WINAIR®
Stücklistenausdruck mit Skizzen
Liste de pièces avec Croquis

Telefon +41 44 762 26 26
Fax +41 44 762 26 10
affoltern@schmidlinag.ch
www.schmidlinag.ch

1 / 2

schmidlin
wegweisend im luftverkehr

Auftrag / Tâche	Blatt / Feuille
Parkgarage Sihlweid	1. Untergeschoss

Baustelle / Site	Lieferung / Livraison	Ausführung / Directives	Kontakte / Contacts
Parkgarage Sihlweid Easymount AG Industriestrasse 34 8800 Thalwil Tel 044 762 26 27 Fax 044 762 26 10	Datum / Date: 22-01-2014 Vorgabe / Directive: bis spätestens Zeit / Temps: 09:00 Uhr Interner Auftrag A Bitte anrufen	Zuluft Garage Sihl_1UG_ZUL.dwg Sichtmontage Druck / Pression: N bis 500 Pa Dichtheit / Fuite: Klasse C Material / Matériau: verzinkt Leitblech / Guides: Schmidlin Norm	Bearb. / Utilisat.: Franz Muster Ref. / Réf.: R054879 Planer / Projet.: Franz Muster Mobile / Portabl.: 075 997 78 20 Bau / Chant.: Herbert Müller Mobile / Portabl.: 075 888 00 12

Winair Katalog: Schmidlin AG Vers. 1.40 Schmidlin AG — Gedruckt am/ Imprimé au: 22-Jan-2014

1:
214 KO
Konus
Position/ Étiquette: **POS 1**
Parameter/ Paramètres:
a/a1=900 b/b1=200 a2=1200
d/b2=400
d1/L1=35 d2/L2=35
V4/x=-167 wi/L=1000
1 Stk
V1: M20 V2: M30 V3: -
Bemerkung/ Remarque:

Vorschlag zentrisch/ Proposition centrique:
x = 100 y = 150
Grundriss/ Croquis

2:
039.1 AZR90
Abzweigstück exzentrisch mit Lippendichtun
Position/ Étiquette: **POS 2**
Parameter/ Paramètres:
d1/L1=300 d2/L2=200 d3/L3=200 d4/L4=215
V4/x=-50 Lx/y=-25 wi/L=330
1 Stk
V1: NL V2: NL V3: NL
Bemerkung/ Remarque:

3:
219 VE
V-Etage
Position/ Étiquette: **POS 3**
Parameter/ Paramètres:
a/a1=200 b/b1=200
d1/L1=35 d2/L2=35
V4/x=235 Lx/y=100 wi/L=800
1 Stk
V1: M20 V2: M20 V3: -
Bemerkung/ Remarque:

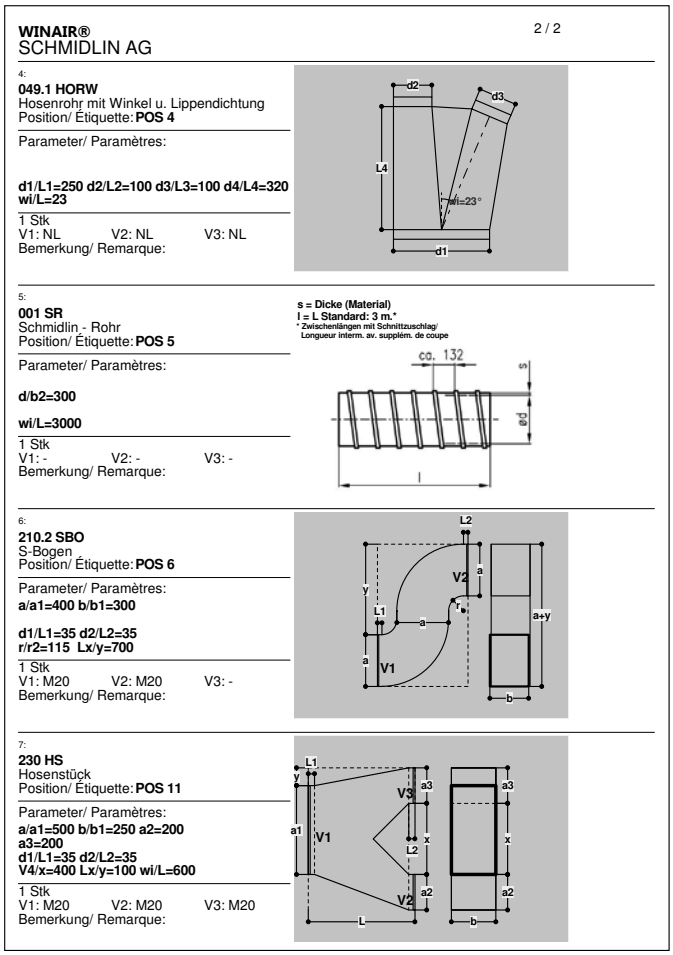

WINAIR®
SCHMIDLIN AG

2 / 2

4:
049.1 HORW
Hosenrohr mit Winkel u. Lippendichtung
Position/ Étiquette: **POS 4**
Parameter/ Paramètres:
d1/L1=250 d2/L2=100 d3/L3=100 d4/L4=320
wi/L=23
1 Stk
V1: NL V2: NL V3: NL
Bemerkung/ Remarque:

5:
001 SR
Schmidlin - Rohr
Position/ Étiquette: **POS 5**
Parameter/ Paramètres:
d/b2=300
wi/L=3000
1 Stk
V1: - V2: - V3: -
Bemerkung/ Remarque:

s = Dicke (Material)
l = L Standard: 3 m.*
* Zwischenlängen mit Schnittzuschlag/ Longueur interm. av. supplém. de coupe

6:
210.2 SBO
S-Bogen
Position/ Étiquette: **POS 6**
Parameter/ Paramètres:
a/a1=400 b/b1=300
d1/L1=35 d2/L2=35
r/r2=115 Lx/y=700
1 Stk
V1: M20 V2: M20 V3: -
Bemerkung/ Remarque:

7:
230 HS
Hosenstück
Position/ Étiquette: **POS 11**
Parameter/ Paramètres:
a/a1=500 b/b1=250 a2=200
a3=200
d1/L1=35 d2/L2=35
V4/x=400 Lx/y=100 wi/L=600
1 Stk
V1: M20 V2: M20 V3: M20
Bemerkung/ Remarque:

Applikationssupport (Hotline):
Telefon: +41 44 762 26 27

Die Software ist kostenpflichtig. Preis auf Anfrage. Die Schmidlin AG kann die Herausgabe des Programmes ohne Angabe eines Grundes verweigern.

12/2015. Änderungen ohne Voranzeige vorbehalten.

ClimatePartner
klimaneutral
Druck | ID 53143-1512-1003