schmidlin
wegweisend im luftverkehr

ab dès 01.11.2021

Preisanpassung Komponenten
Augmentation de prix composants

+ 16 %

Preisbuch 01.2014
Liste de prix 01.2014

Komponenten Composants

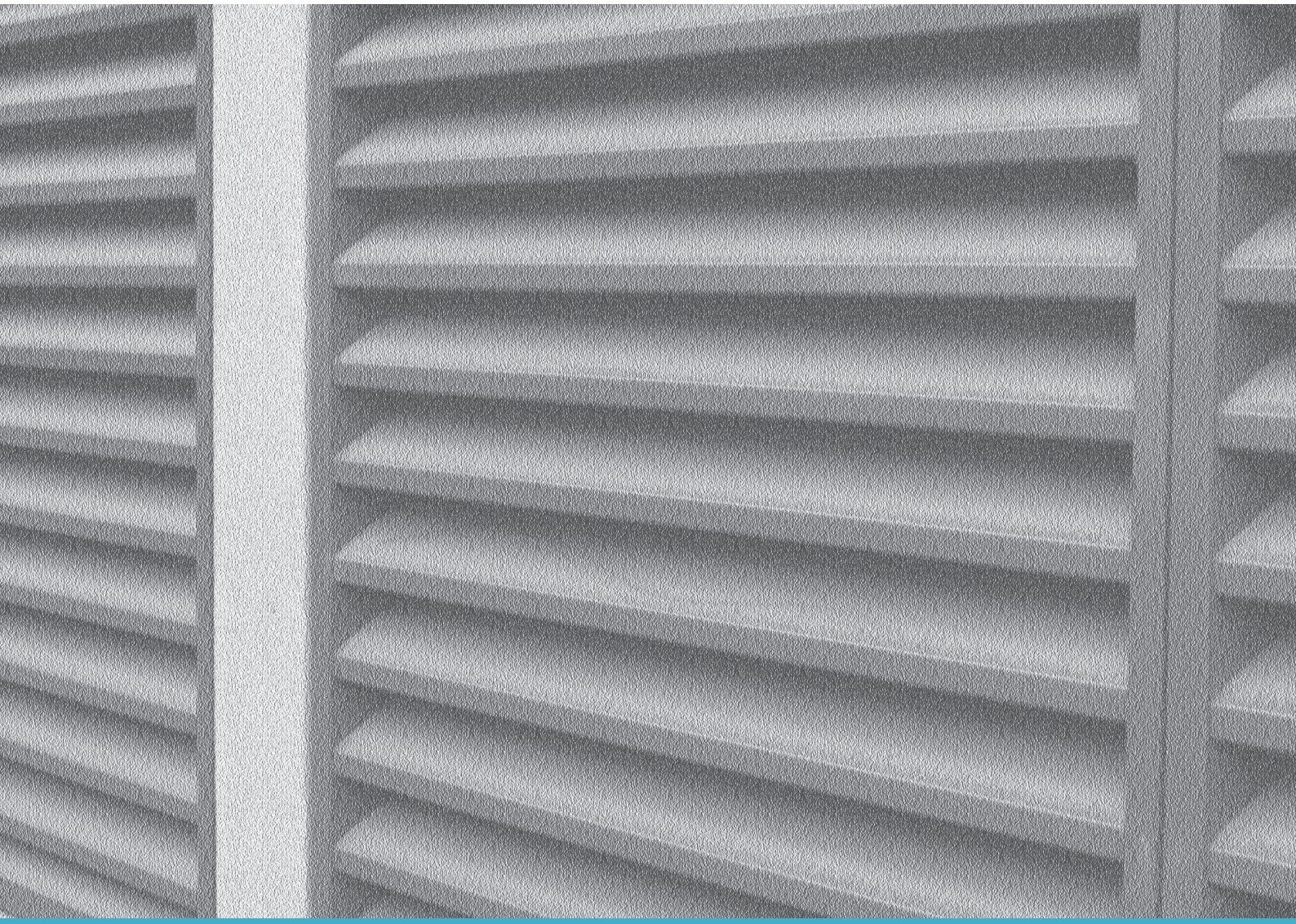

PERFORMANCE
myclimate
neutral
Drucksache
No. 01-13-205076 – www.myclimate.org
© myclimate – The Climate Protection Partnership

Layout und Realisation

graficdesign
Monica Huwiler

Via Ronchetti 12.1
6512 Giubiasco
091 970 17 67
079 706 35 29

work@graficdesign.ch
www.graficdesign.ch

Unsere Standorte
Nos sites

Region Nordwest Région nord-ouest
PLZ NPA 4000–5100

Frankfurtstrasse 86
4142 Münchenstein

Telefon +41 61 416 83 83
Fax +41 61 416 83 82

muenchenstein@schmidlinag.ch
www.schmidlinag.ch

Region West Région ouest
PLZ NPA 1000–3999

Industriestrasse 214
3178 Bösingen

Telefon +41 31 740 00 40
Fax +41 31 740 00 50

boesingen@schmidlinag.ch
www.schmidlinag.ch

Region Ost Région est
PLZ NPA 5101–9999

Zürichstrasse 19
8910 Affoltern a.A.

Telefon +41 44 762 26 26
Fax +41 44 762 26 10

affoltern@schmidlinag.ch
www.schmidlinag.ch

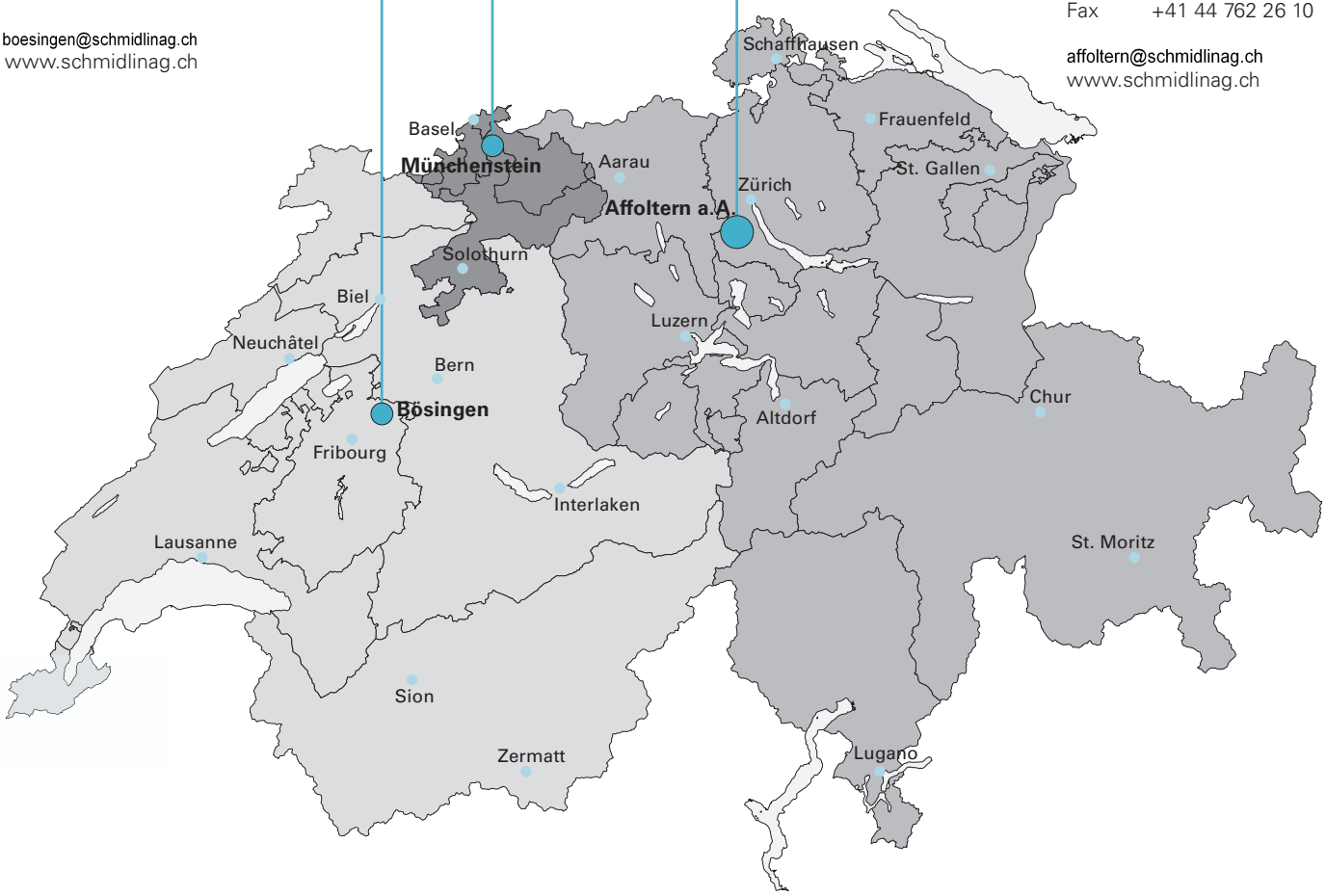

Inhaltsverzeichnis
Tales détaillée des matières

Unsere Standorte
Nos sites 3

Übersicht
Vue d'ensemble 6–9

Auszugsblatt Aufzugsschacht-Entlüftung
Feuille technique aération de la cage d'ascenseur 10

Aufzugsschacht-Entlüftung
Aération de la cage d'ascenseur 11

Auszugsblatt Aufzugsschacht-Entlüftung
Feuille technique aération de la cage d'ascenseur 12

Aufzugsschacht-Entlüftung
Aération de la cage d'ascenseur 13

Auszugsblatt Aufzugsschacht-Entlüftung
Feuille technique aération de la cage d'ascenseur 14

Aufzugsschacht-Entlüftung
Aération de la cage d'ascenseur 15

Auszugsblatt Aufzugsschacht-Entlüftung
Feuille technique aération de la cage d'ascenseur 16

Aufzugsschacht-Entlüftung
Aération de la cage d'ascenseur 17

Auszugsblatt Aufzugsschacht-Entlüftung
Feuille technique aération de la cage d'ascenseur 18

Aufzugsschacht-Entlüftung
Aération de la cage d'ascenseur 19

Auszugsblatt Regenhut rund
Feuille technique chapeau biconique rond 20

Regenhut rund
Chapeau biconique rond 21

Auszugsblatt Regenhut eckig
Feuille technique chapeau biconique rectangulaire 22

Regenhut eckig
Chapeau biconique rectangulaire 23–26

Lamellhut
Chapeau à lamelles 27

Auszugsblatt Lamellhut/Säulenhut
Feuille technique chapeau à lamelles/Chapeau à colonne 28

Säulenhut
Chapeau à colonne 29

Zubehör zu Lamell- und Säulenhut
Accessoires pour chapeau à lamelles et colonne 30

Zubehör zu Regen-, Lamell- und Säulenhut
Accessoires pour chapeau à biconique, lamelles et colonne 31

Auszugsblatt Dachaufbau
Feuille technique montage sur paroi 32

Dachaufbau
Montage sur paroi 33

Auszugsblatt Wetterschutzgitter rund
Feuille technique grille pare-pluie ronde 34

Wetterschutzgitter rund
Grille pare-pluie ronde 35

Auszugsblatt Wetterschutzgitter eckig
Feuille technique grille pare-pluie rectangulaire 36

Inhaltsverzeichnis
Tales détaillée des matières

Wetterschutzgitter eckig
Grille pare-pluie rectangulaire 37 – 42

Auszugsblatt Wetterschutzgitter eckig
Feuille technique grille pare-pluie rectangulaire 43

Wetterschutzgitter eckig
Grille pare-pluie rectangulaire 44 – 49

Auszugsblatt Wetterschutzgitter horizontal
Feuille technique grille pare-pluie horizontale 50

Wetterschutzgitter horizontal
Grille pare-pluie horizontale 51 – 56

Klappe für Motorantrieb
Clapet motorisable 57

Drossel- und Absperrklappe
Clapet d'étranglement et d'arrêt 58

Auszugsblatt Motor- und Drosselklappe
Feuille technique clapet motorisable et d'étranglement 59 – 60

Klappe für Motorantrieb
Clapet motorisable 61

Drossel- und Absperrklappe
Clapet d'étranglement et d'arrêt 62

Klappe für Motorantrieb
Clapet motorisable 63

Drossel- und Absperrklappe
Clapet d'étranglement et d'arrêt 64

Auszugsblatt Überdruckklappe
Feuille technique clapet de surpression 65

Überdruckklappe
Überdruckklappe 66

Auszugsblatt Rammschutzrohr
Feuille technique tuyau de protection 67

Rammschutzrohr
Tuyau de protection 68

Übersicht Küchenhauben
Vue d'ensemble hottes de cuisine 69

Verkaufs- und Lieferbedingungen 70 – 71

Conditions générales de vente et de livraison 72 – 73

Übersicht
Vue d'ensemble

Code		Seite page
Code 255.1 AE Aufzugsschacht-Entlüftung Aération de la cage d'ascenseur Wandeinbau (in Aussparung eingebaut) inkl. WS-50 Montage murale incl. WS-50 **Code 255.2 AE** mit Kanalstutzen avec manchette	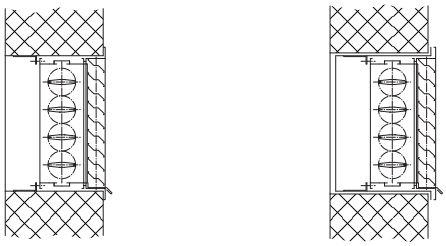	**11 – 13**
Code 255.3 AE Aufzugsschacht-Entlüftung Aération de la cage d'ascenseur Wand-/Deckenvorbau (an Wand/Decke angebaut) Montage murale ou sous plafond Dachaufbau als Option Caisson de toiture en option	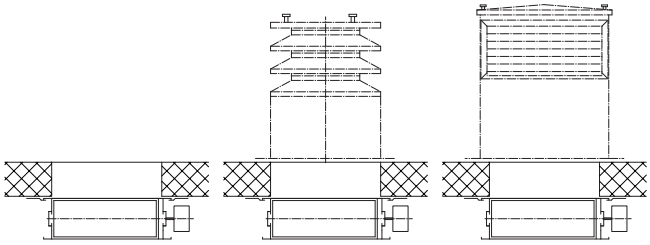	**15**
Code 255.4 AE Aufzugsschacht-Entlüftung Aération de la cage d'ascenseur Wand-/Deckeneinbau (in Aussparung eingebaut) Montage en plafond Dachaufbau als Option Caisson de toiture en option	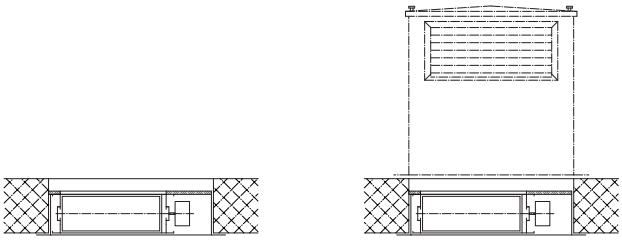	**17**
Code 255.5 AE Aufzugsschacht-Entlüftung Aération de la cage d'ascenseur Dachaufbau mit Motorklappe eingebaut Caisson de toiture avec clapet motorisable	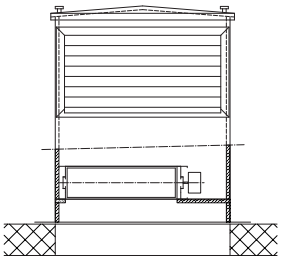	**19**
Code 080 RHR Regenhut rund Chapeau biconique rond	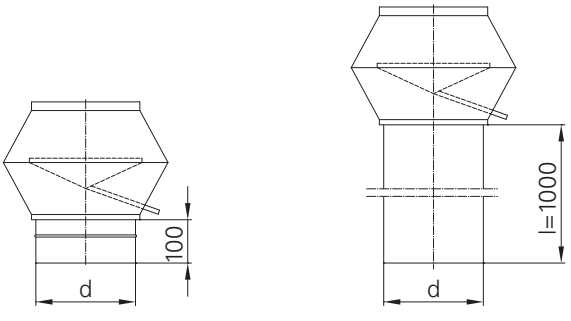	**21**

schmidlin
wegweisend im luftverkehr

Übersicht
Vue d'ensemble

Code		Seite page
Code 262 RHE Regenhut eckig Chapeau biconique rectangulaire	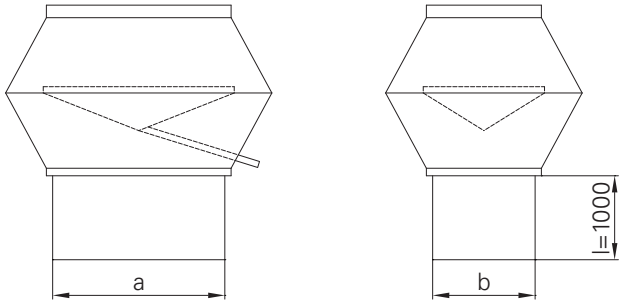	**23 – 26**
Code 280 LH Lamellhut Chapeau à lamelles	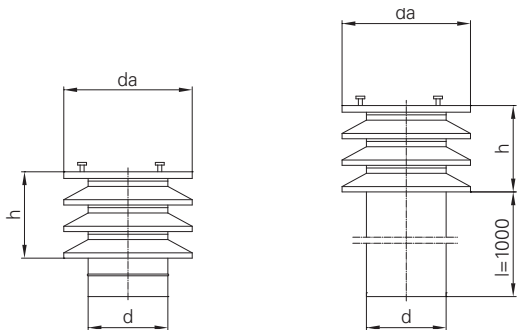	**27**
Code 282 LH Säulenhut Chapeau à colonne	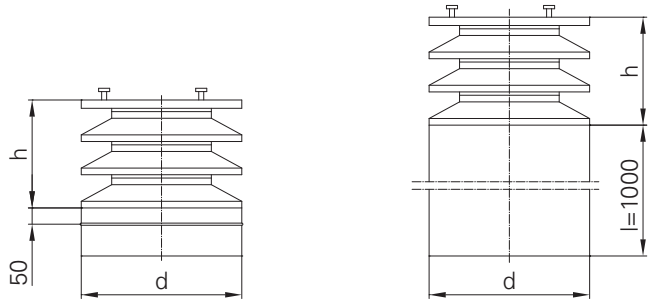	**29**
Code 285 STP Zubehör zu Lamell- und Säulenhut Accessoires pour chapeau à lamelles et colonne	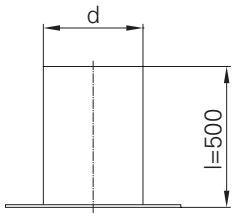	**30**
Code 285 ROS Zubehör zu Lamell- und Säulenhut Accessoires pour chapeau à lamelles et colonne	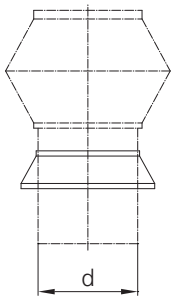	**31**

Übersicht
Vue d'ensemble

Code		Seite page
Code 255.8 Dachaufbau Standard mit Wetterschutzgitter WS-50 Montage sur paroi standard avec grille pare-pluie		**33**
Code 261 WS-R Wetterschutzgitter rund Grille pare-pluie ronde	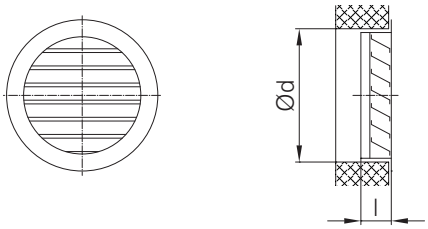	**35**
Code 260 WS 50 Wetterschutzgitter eckig Grille pare-pluie rectangulaire	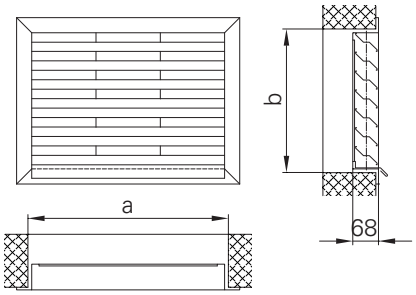	**37 – 42**
Code 264.1 WS 150 Wetterschutzgitter eckig Grille pare-pluie rectangulaire **Code 264.2 WS 150 SD** Wetterschutzgitter eckig Grille pare-pluie rectangulaire **Code 264.3 WS 300 SD** Wetterschutzgitter eckig Grille pare-pluie rectangulaire	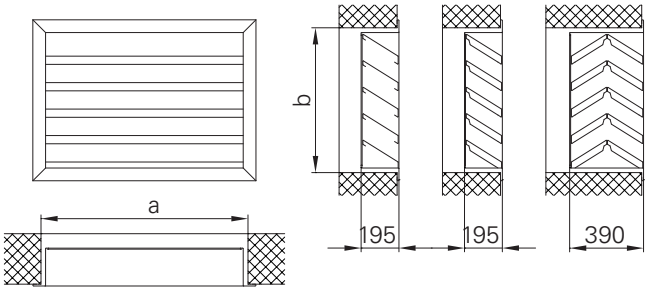	**44 – 49**
Code 263 WSH Wetterschutzgitter horizontal Grille pare-pluie horizontale	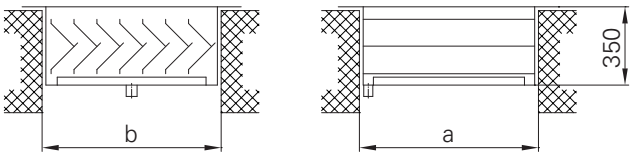	**51 – 56**
Code 250.1 MKA Klappe für Motorantrieb Clapet motorisable **Code 250.2 EKA** Drossel- und Absperrklappe Clapet d'étranglement et d'arrêt	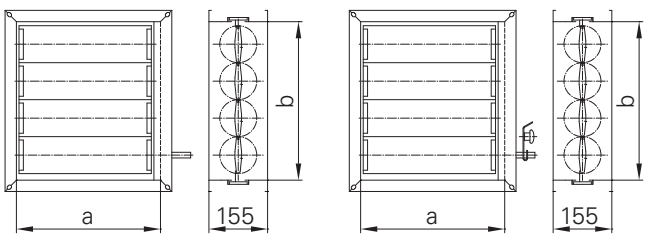	**57 – 58**

schmidlin
wegweisend im luftverkehr

Übersicht
Vue d'ensemble

Code		Seite page
Code 253.1 MKE Klappe für Motorantrieb Clapet motorisable **Code 253.3 MKE** Klappe für Motorantrieb Clapet motorisable	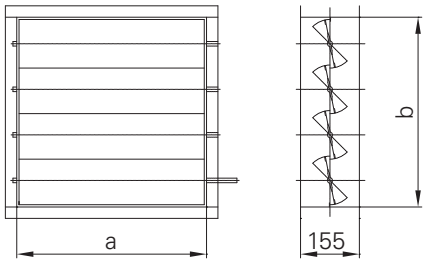 **1.4301 (V2A)** 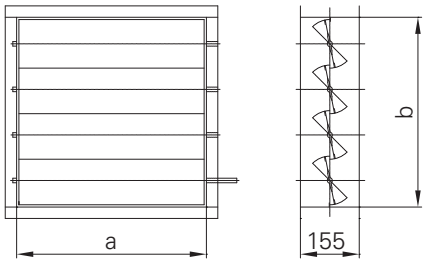 **1.4404 (V4A)**	**61, 63**
Code 253.2 EKE Drossel- und Absperrklappe Clapet d'étranglement et d'arrêt **Code 253.4 EKE** Drossel- und Absperrklappe Clapet d'étranglement et d'arrêt	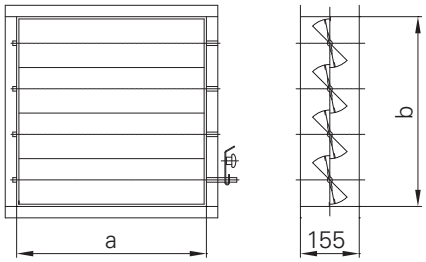 **1.4301 (V2A)** 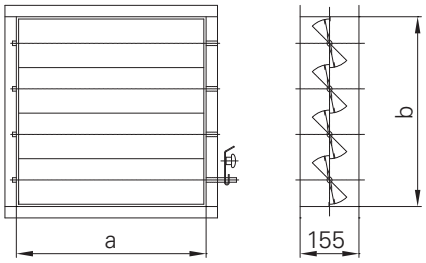 **1.4404 (V4A)**	**62, 64**
Code 259 UK Überdruckklappe Clapet de surpression	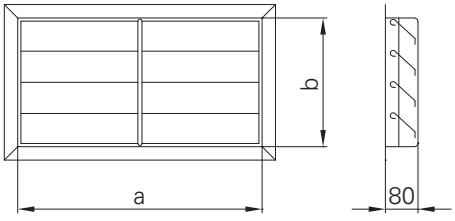	**66**
Code 948 RAR Rammschutzrohr Tuyau de protection	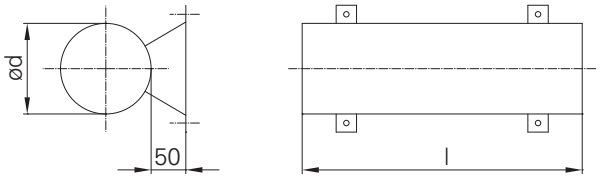	**68**

Auszugsblatt Aufzugsschacht-Entlüftung
Feuille technique aération de la cage d'ascenseur

☒ **Bestellung** Commande	☒ **Anfrage** Demande	Datum date	Seite page
Kundenadresse Adresse du client		Sachbearbeiter Responsable	
		Telefon Téléphone	
Anlagekennwort Installation		Bestell-Nr. No de commande	
Lieferadresse Adresse de livraison			
		Liefertermin Délai de livraison	

Code 255.1 AE

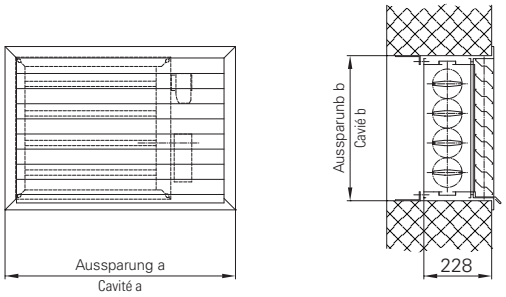

Wandeinbau inkl. Wetterschutzgitter
Montage murale incl. Grille pare-pluie rectangulaire

Der freie Querschnitt (geometrisch freie Fläche) der Aufzugsschacht-Entlüftung muss 5% des Schachtquerschnittes betragen, höchstens aber 1600 cm².
Le surface libre de l'aération doit être 5% de la section intérieure de la cage d'ascenseur ou maximum 1600 cm².

Motorklappe

Material
Aluminium
Ausführung
Isolation Armaflex
(Lamellen und Gehäuse)
Antrieb
Klappenantrieb mit Federrücklauf
Funktion: Stromlos – Offen
Spannung: 230V (Option 24V)
inklusive Raumthermostat
Befestigung
inkl. Befestigungswinkel
Wetterschutzgitter WS-50
Innenmass a – 15 / b – 15
Optionen
Oberflächenbehandlung WS-50
pulverbeschichtet

Clapet motorisable

Matériel
Aluminium
Exécution
Isolation Armaflex
(lamelles et cadre)
Entraînement
Servomoteur avec ressorts de rappel
Fonction: ouvert – sans courant
Voltage: 230V (Option 24V)
Thermostat incl.
Fixation
incl. equerre de fixation
Grille pare-pluie WS-50
Dimension intérieure a – 15 / b – 15
Options
Traitement de surface WS-50
poudrage

Modell modèle	Aussparung Cavité		Freier Querschnitt Surface libre
	a, mm	b, mm	cm²
1	670	370	830
2	670	470	1040
3	670	570	1230
4	670	670	1600
5	770	370	1030
6	770	470	1300
7	770	570	1590
8	870	370	1240
9	870	470	1560
10	970	270	840
11	970	370	1440
12	970	470	1600

Alle Masse in mm
Toutes les mesures en mm

Pos.	Stk. pce	Modell modèle	Aussparung Cavité a x b	Schachtquerschnitt (Breite x Tiefe) Section de la cage (Largeur x gravité)	Oberflächenbehandlung WS-50 Traitement de surface WS-50	Bemerkungen Remarques

schmidlin
wegweisend im luftverkehr

Aufzugsschacht-Entlüftung
Aération de la cage d'ascenseur

Wandeinbau inkl. Wetterschutzgitter
Montage murale incl. Grille pare-pluie rectangulaire

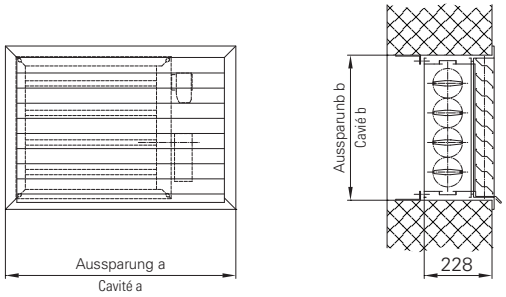

Code 255.1
AE

Preis in CHF pro Stück
Prix en CHF par pièce

Rücknahme ausgeschlossen
Reprise exclus

Modell modèle	Aussparung Cavité		Freier Querschnitt Surface libre	**Preise netto prix net**
	a, mm	b, mm	cm^2	CHF/Stk. pce
1	670	370	830	982.00
2	670	470	1040	1043.00
3	670	570	1230	1094.00
4	670	670	1600	1126.00
5	770	370	1030	1019.00
6	770	470	1300	1084.00
7	770	570	1590	1136.00
8	870	370	1240	1049.00
9	870	470	1560	1115.00
10	970	270	840	1000.00
11	970	370	1440	1077.00
12	970	470	1600	1147.00

Preise in CHF, exkl. MWSt. Prix en CHF, exkl. TVA.

Ausführung: **Isolation Armaflex** (Lamellen und Gehäuse)
Klappenantrieb mit Federrücklauf
Funktion: Stromlos – Offen
Spannung: 230V (Option 24V)
inklusive Raumthermostat
inkl. Befestigungswinkel
inkl. Wetterschutzgitter WS-50
Option: pulverbeschichtet

Exécution: **Isolation Armaflex** (lamelles et cadre)
Servomoteur avec ressorts de rappel
Fonction: ouvert – sans courant
Voltage: 230V (Option 24V)
Thermostat incl.
incl. equerre de fixation
incl. grille pare-pluie WS-50
Option: poudrage

Auszugsblatt Aufzugsschacht-Entlüftung
Feuille technique aération de la cage d'ascenseur

☒ **Bestellung** Commande	☒ **Anfrage** Demande	Datum date	Seite page
Kundenadresse Adresse du client		Sachbearbeiter Responsable	
		Telefon Téléphone	
Anlagekennwort Installation		Bestell-Nr. No de commande	
Lieferadresse Adresse de livraison			
		Liefertermin Délai de livraison	

Code 255.2 AE

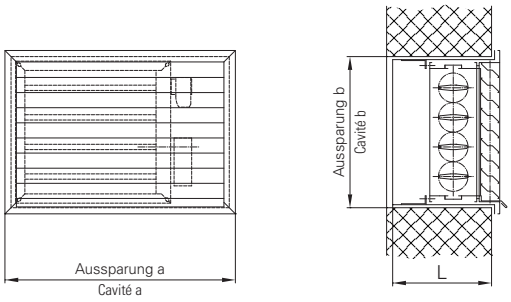

Wandeinbau inkl. Wetterschutzgitter und Kanalstutzen
Montage murale incl. Grille pare-pluie rectangulaire et manchette

Der freie Querschnitt (geometrisch freie Fläche) der Aufzugsschacht-Entlüftung muss 5% des Schachtquerschnittes betragen, höchstens aber 1600 cm².
Le surface libre de l'aération doit être 5% de la section intérieure de la cage d'ascenseur ou maximum 1600 cm².

Motorklappe

Material
Aluminium
Ausführung
Isolation Armaflex
(Lamellen und Gehäuse)
Antrieb
Klappenantrieb mit Federrücklauf
Funktion: Stromlos – Offen
Spannung: 230V (Option 24V)
inklusive Raumthermostat
Befestigung
inkl. Befestigungswinkel
Wetterschutzgitter WS-50
Innenmass a – 15 / b – 15
Optionen
Oberflächenbehandlung WS-50
pulverbeschichtet

Clapet motorisable

Matériel
Aluminium
Exécution
Isolation Armaflex
(lamelles et cadre)
Entraînement
Servomoteur avec ressorts de rappel
Fonction: ouvert – sans courant
Voltage: 230V (Option 24V)
Thermostat incl.
Fixation
incl. equerre de fixation
Grille pare-pluie WS-50
Dimension intérieure a – 15 / b – 15
Options
Traitement de surface WS-50
poudrage

Modell modèle	Aussparung Cavité		Freier Querschnitt Surface libre
	a, mm	b, mm	cm²
1	670	370	830
2	670	470	1040
3	670	570	1230
4	670	670	1600
5	770	370	1030
6	770	470	1300
7	770	570	1590
8	870	370	1240
9	870	470	1560
10	970	270	840
11	970	370	1440
12	970	470	1600

Alle Masse in mm
Toutes les mesures en mm

Pos.	Stk. pce	Modell modèle	Aussparung Cavité a x b	Schachtquerschnitt (Breite x Tiefe) Section de la cage (Largeur x gravité)	Kanalstutzen Manchette L	Oberflächenbehandlung WS-50 Traitement de surface WS-50	Bemerkungen Remarques

schmidlin
wegweisend im luftverkehr

Aufzugsschacht-Entlüftung
Aération de la cage d'ascenseur

Wandeinbau inkl. Wetterschutzgitter und Kanalstutzen
Montage murale incl. Grille pare-pluie rectangulaire et manchette

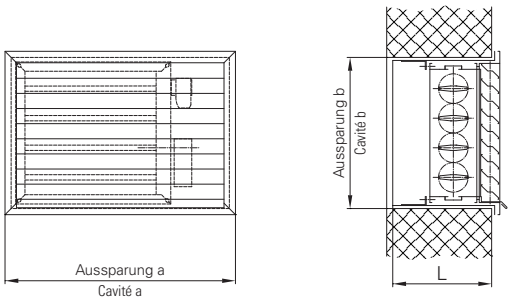

Code 255.2
AE

Preis in CHF pro Stück
Prix en CHF par pièce

Rücknahme ausgeschlossen
Reprise exclus

Modell modèle	Aussparung Cavité		Freier Querschnitt Surface libre	**Preise netto prix net**
	a, mm	b, mm	cm^2	CHF/Stk. pce
1	670	370	830	1013.–
2	670	470	1040	1078.–
3	670	570	1230	1134.–
4	670	670	1600	1169.–
5	770	370	1030	1057.–
6	770	470	1300	1127.–
7	770	570	1590	1184.–
8	870	370	1240	1091.–
9	870	470	1560	1162.–
10	970	270	840	1041.–
11	970	370	1440	1123.–
12	970	470	1600	1198.–

Preise in CHF, exkl. MWSt. Prix en CHF, exkl. TVA.

Ausführung: **Isolation Armaflex** (Lamellen und Gehäuse)
Klappenantrieb mit Federrücklauf
Funktion: Stromlos – Offen
Spannung: 230V (Option 24V)
inklusive Raumthermostat
inkl. Befestigungswinkel
inkl. Wetterschutzgitter WS-50
inkl. Kanalstutzen L = 400 mm*
Option: pulverbeschichtet

*) effektive Länge angeben

Exécution: **Isolation Armaflex** (lamelles et cadre)
Servomoteur avec ressorts de rappel
Fonction: ouvert – sans courant
Voltage: 230V (Option 24V)
Thermostat incl.
incl. equerre de fixation
incl. grille pare-pluie WS-50
incl. manchette avec longueur L = 400 *
Option: poudrage

*) spécifier la longueur

Auszugsblatt Aufzugsschacht-Entlüftung
Feuille technique aération de la cage d'ascenseur

☒ **Bestellung** Commande	☒ **Anfrage** Demande	Datum date	Seite page
Kundenadresse Adresse du client		Sachbearbeiter Responsable	
		Telefon Téléphone	
Anlagekennwort Installation		Bestell-Nr. No de commande	
Lieferadresse Adresse de livraison			
		Liefertermin Délai de livraison	

Code 255.3 AE

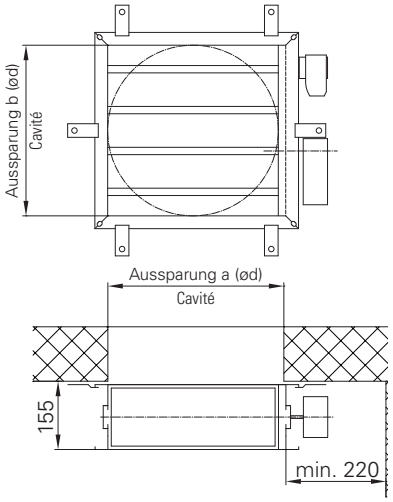

Wand-/ Deckenvorbau
Montage murale ou sous plafond

Motorklappe

Material
Aluminium
Ausführung
Isolation Armaflex
(Lamellen und Gehäuse)
Antrieb
Klappenantrieb mit Federrücklauf
Funktion: Stromlos – Offen
Spannung: 230V (Option 24V)
inklusive Raumthermostat
Optionen
Säulenhut
Dachaufbau inkl. WS-50 eingebaut
Oberflächenbehandlung Dachaufbau (pulverbeschichtet)
Klemmbügel

Clapet motorisable

Matériel
Aluminium
Exécution
Isolation Armaflex
(lamelles et cadre)
Entraînement
Servomoteur avec ressorts de rappel
Fonction: ouvert – sans courant
Voltage: 230V (Option 24V)
Thermostat incl.
Options
Chapeau à colonne
Caisson de toiture incl. WS-50
Traitement de surface caisson de toiture (poudrage)
Etriers

Der freie Querschnitt (geometrisch freie Fläche) der Aufzugsschacht-Entlüftung muss 5% des Schachtquerschnittes betragen, höchstens aber 1600 cm².
Le surface libre de l'aération doit être 5% de la section intérieure de la cage d'ascenseur ou maximum 1600 cm².

Modell modèle	Aussparung [1] Cavité [1]		Freier Querschnitt Surface libre	Aussparung Cavité	Freier Querschnitt Surface libre
	a, mm	b, mm	cm²	Ø d, mm	cm²
1	240	200	260	220	210
2	340	300	660	320	520
3	440	400	1080	420	1000
4	540	500	1600	520	1250
5	640	600	> 1600	620	1600

[1] Aussparungsmass = Nennmass Klappe
[1] Dimension cavité = Cote nominal de clapet

Alle Masse in mm
Toutes les mesures en mm

Pos.	Stk. pce	Modell modèle	Aussparung Cavité a x b	Schachtquerschnitt (Breite x Tiefe) Section de la cage (Largeur x gravité)	Optionen Options	Bemerkungen Remarques

schmidlin
wegweisend im luftverkehr

Aufzugsschacht-Entlüftung
Aération de la cage d'ascenseur

Wand-/ Deckenvorbau
Montage murale ou sous plafond

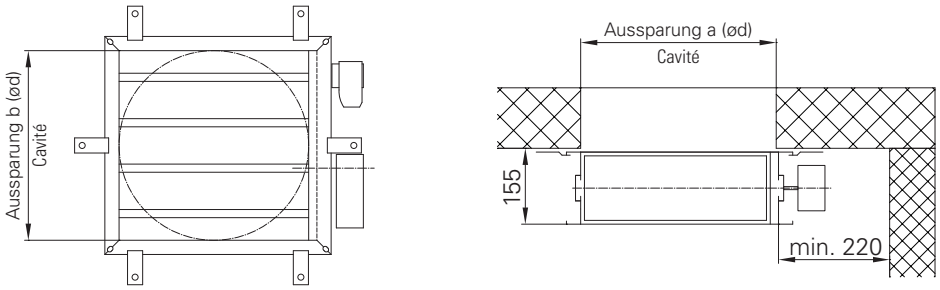

Code 255.3 AE

Preis in CHF pro Stück
Prix en CHF par pièce

Rücknahme ausgeschlossen
Reprise exclus

Modell modèle	Aussparung [1] Cavité [1]		Freier Querschnitt Surface libre	Aussparung Cavité	Freier Querschnitt Surface libre	**Preise netto prix net**
	a, mm	b, mm	cm^2	Ø d, mm	cm^2	CHF/Stk. pce
1	240	200	260	220	210	684.–
2	340	300	660	320	520	750.–
3	440	400	1080	420	1000	821.–
4	540	500	1600	520	1250	902.–
5	640	600	>1600	620	1600	960.–

Preise in CHF, exkl. MWSt. Prix en CHF, exkl. TVA.

Ausführung: **Isolation Armaflex** (Lamellen und Gehäuse)
Klappenantrieb mit Federrücklauf
Funktion: Stromlos – Offen
Spannung: 230V (Option 24V)
inklusive Raumthermostat

Option: Säulenhut
Dachaufbau inkl. WS-50 eingebaut
Oberflächenbehandlung Dachaufbau (pulverbeschichtet)
Klemmbügel

[1] Aussparungsmass = Nennmass Klappe

Exécution: **Isolation Armaflex** (lamelles et cadre)
Servomoteur avec ressorts de rappel
Fonction: ouvert – sans courant
Voltage: 230V (Option 24V)
Thermostat incl.

Option: Chapeau à colonne
Caisson de toiture incl. WS-50
Traitement de surface caisson de toiture (poudrage)
Etriers

[1] Dimension cavité = Cote nominal de clapet

Auszugsblatt Aufzugsschacht-Entlüftung
Feuille technique aération de la cage d'ascenseur

☒ **Bestellung** Commande	☒ **Anfrage** Demande	Datum date	Seite page
Kundenadresse Adresse du client		Sachbearbeiter Responsable	
		Telefon Téléphone	
Anlagekennwort Installation		Bestell-Nr. No de commande	
Lieferadresse Adresse de livraison			
		Liefertermin Délai de livraison	

Code 255.4 AE

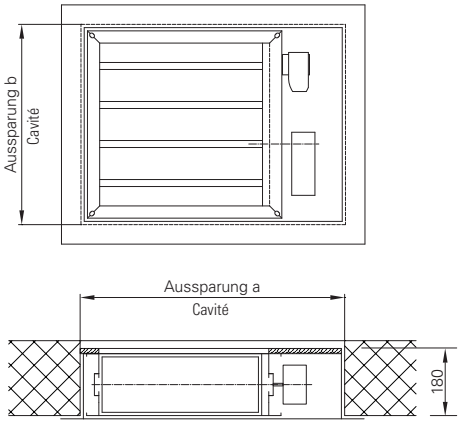

Motorklappe

Material
Aluminium
Ausführung
Isolation Armaflex
(Lamellen und Gehäuse)
in Kassette eingebaut
Antrieb
Klappenantrieb mit Federrücklauf
Funktion: Stromlos – Offen
Spannung: 230V (Option 24V)
inklusive Raumthermostat
Optionen
Säulenhut
Dachaufbau inkl. WS-50 eingebaut
Oberflächenbehandlung Dachaufbau
(pulverbeschichtet)

Clapet motorisable

Matériel
Aluminium
Exécution
Isolation Armaflex
(lamelles et cadre)
avec cartouche
Entraînement
Servomoteur avec ressorts de rappel
Fonction: ouvert – sans courant
Voltage: 230V (Option 24V)
Thermostat incl.
Options
Chapeau à colonne
Caisson de toiture incl. WS-50
Traitement de surface
caisson de toiture (poudrage)

Wand-/ Deckeneinbau
Montage murale ou plafond

Der freie Querschnitt (geometrisch freie Fläche) der Aufzugsschacht-Entlüftung muss 5% des Schachtquerschnittes betragen, höchstens aber 1600 cm².
Le surface libre de l'aération doit être 5% de la section intérieure de la cage d'ascenseur ou maximum 1600 cm².

Modell modèle	Aussparung [1] Cavité [1]		Freier Querschnitt Surface libre	Modell modèle	Aussparung Cavité		Freier Querschnitt Surface libre
	a, mm	b, mm	cm²		a, mm	b, mm	cm²
1	700	400	830	7	800	600	1590
2	700	500	1040	8	900	400	1240
3	700	600	1230	9	900	500	1560
4	700	700	1600	10	1000	300	840
5	800	400	1030	11	1000	400	1440
6	800	500	1300	12	1000	500	1600

Alle Masse in mm
Toutes les mesures en mm

Pos.	Stk. pce	Modell modèle	Aussparung Cavité a x b	Schachtquerschnitt (Breite x Tiefe) Section de la cage (Largeur x gravité)	Optionen Options	Bemerkungen Remarques

schmidlin
wegweisend im luftverkehr

Aufzugsschacht-Entlüftung
Aération de la cage d'ascenseur

Wand-/ Deckeinbau
Montage murale ou sous plafond

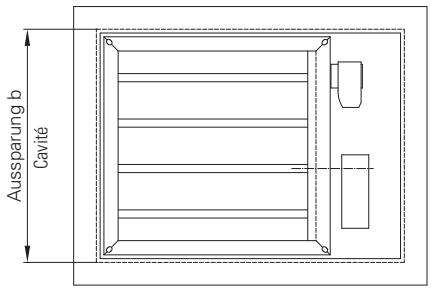

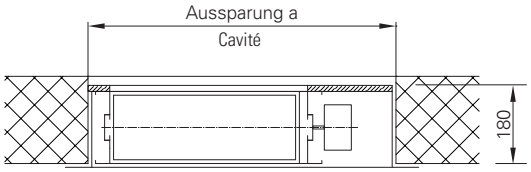

Code 255.4 AE

Preis in CHF pro Stück
Prix en CHF par pièce

Rücknahme ausgeschlossen
Reprise exclus

Modell modèle	Aussparung Cavité		Freier Querschnitt Surface libre	**Preise netto prix net**
	a, mm	b, mm	cm^2	CHF/Stk. pce
1	700	400	830	982.–
2	700	500	1040	1043.–
3	700	600	1230	1094.–
4	700	700	1600	1126.–
5	800	400	1030	1019.–
6	800	500	1300	1084.–
7	800	600	1590	1136.–
8	900	400	1240	1049.–
9	900	500	1560	1115.–
10	1000	300	840	1000.–
11	1000	400	1440	1077.–
12	1000	500	1600	1147.–

Preise in CHF, exkl. MWSt. Prix en CHF, exkl. TVA.

Ausführung: **Isolation Armaflex** (Lamellen und Gehäuse)
in Kassette eingebaut
Klappenantrieb mit Federrücklauf
Funktion: Stromlos – Offen
Spannung: 230V (Option 24V)
inklusive Raumthermostat

Option: Säulenhut
Dachaufbau inkl. WS-50 eingebaut
Oberflächenbehandlung Dachaufbau
(pulverbeschichtet)

Exécution: **Isolation Armaflex** (lamelles et cadre)
avec cartouche
Servomoteur avec ressorts de rappel
Fonction: ouvert – sans courant
Voltage: 230V (Option 24V)
Thermostat incl.

Option: Chapeau à colonne
Caisson de toiture incl. WS-50
Traitement de surface
caisson de toiture (poudrage)

Auszugsblatt Aufzugsschacht-Entlüftung
Feuille technique aération de la cage d'ascenseur

☒ **Bestellung** Commande	☒ **Anfrage** Demande	Datum date	Seite page
Kundenadresse Adresse du client		Sachbearbeiter Responsable	
		Telefon Téléphone	
Anlagekennwort Installation		Bestell-Nr. No de commande	
Lieferadresse Adresse de livraison			
		Liefertermin Délai de livraison	

Code 255.5 AE

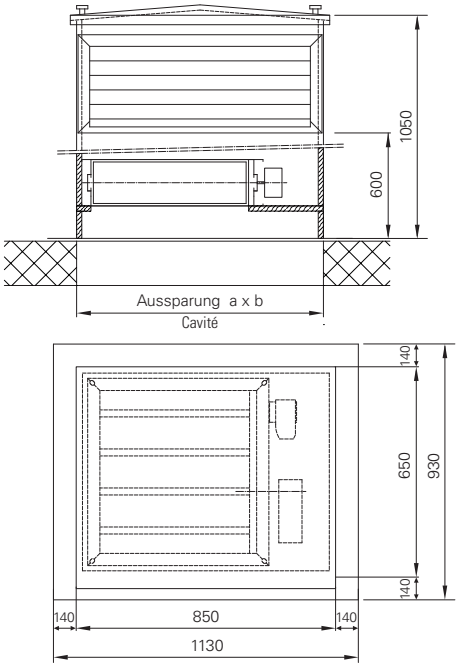

Dachaufbau mit Motorklappe eingebaut
Caisson de toiture avec clapet motorisé

Der freie Querschnitt (geometrisch freie Fläche) der Aufzugsschacht-Entlüftung muss 5% des Schachtquerschnittes betragen, höchstens aber 1600 cm².
Le surface libre de l'aération doit être 5% de la section intérieure de la cage d'ascenseur ou maximum 1600 cm².

Motorklappe

Material
Aluminium
Ausführung
Isolation Armaflex
(Lamellen und Gehäuse)
Antrieb
Klappenantrieb mit Federrücklauf
Funktion: Stromlos – Offen
Spannung: 230V (Option 24V)
inklusive Raumthermostat

Dachaufbau

Material
Aluminium
1.4301 (V2A)
Ausführung
Isolation Armaflex
Wetterschutzgitter WS-50
760 x 360 mm
Optionen
Oberflächenbehandlung Dachaufbau (pulverbeschichtet)

Clapet motorisable

Matériel
Aluminium
Exécution
Isolation Armaflex
(lamelles et cadre)
Entraînement
Servomoteur avec ressorts de rappel
Fonction: ouvert – sans courant
Voltage: 230V (Option 24V)
Thermostat incl.

Caisson de toiture

Matériel
Aluminium
1.4301 (V2A)
Exécution
Isolation Armaflex
Grille pare-pluie WS-50
760 x 360 mm
Options
Traitement de surface
caisson de toiture (poudrage)

Modell modèle	Aussparung Cavité		Freier Querschnitt Surface libre
	a, mm	b, mm	cm^2
1	< 800	< 600	max. 1600

Alle Masse in mm
Toutes les mesures en mm

Pos.	Stk. pce	Modell modèle	Aussparung Cavité a x b	Schachtquerschnitt (Breite x Tiefe) Section de la cage (Largeur x gravité)	Oberflächenbehandlung Dachaufbau Traitement de surface caisson de toiture	Bemerkungen Remarques

schmidlin
wegweisend im luftverkehr

Aufzugsschacht-Entlüftung
Aération de la cage d'ascenseur

Dachaufbau mit Motorklappe eingebaut
Caisson de toiture avec clapet motorisé

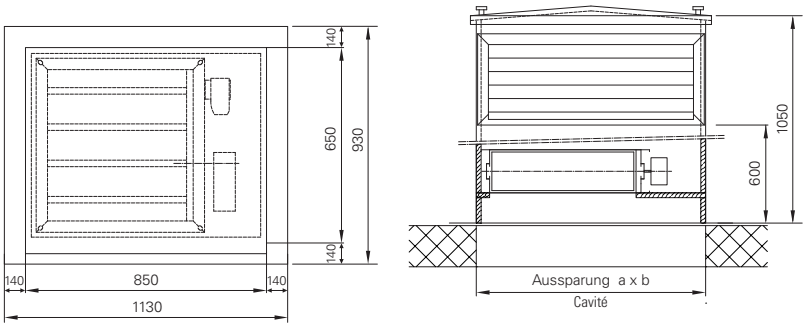

Code 255.5
AE

Preis in CHF pro Stück
Prix en CHF par pièce

Rücknahme ausgeschlossen
Reprise exclus

Modell modèle	Aussparung Cavité		Freier Querschnitt Surface libre	**Preise netto prix net**	
				CHF/Stk. pce.	
	a, mm	b, mm	cm^2	**Aluminium**	**1.4301 (V2A)**
1	< 800	< 600	max. 1600	2588.–	2973.–

Preise in CHF, exkl. MWSt. Prix en CHF, exkl. TVA.

Ausführung: **Isolation Armaflex** (Lamellen und Gehäuse)
Klappenantrieb mit Federrücklauf
Funktion: Stromlos – Offen
Spannung: 230V (Option 24V)
inklusive Raumthermostat

Dachaufbau: Isolation Armaflex
inklusive Wetterschutzgitter WS-50
760 x 360 mm

Optionen: Dachaufbau inkl. WS-50 eingebaut
Oberflächenbehandlung Dachaufbau
(pulverbeschichtet)

Exécution: **Isolation Armaflex** (lamelles et cadre)
Servomoteur avec ressorts de rappel
Fonction: ouvert – sans courant
Voltage: 230V (Option 24V)
Thermostat incl.

Caisson de toiture: Isolation Armaflex (jusqu'au clapet)
Grille pare-pluie WS-50
760 x 360 mm

Options: Caisson de toiture incl. WS-50
Traitement de surface
caisson de toiture (poudrage)

Auszugsblatt Regenhut rund
Feuille technique chapeau biconique rond

☒ **Bestellung** Commande	☒ **Anfrage** Demande	Datum date	Seite page
Kundenadresse Adresse du client		Sachbearbeiter Responsable	
		Telefon Téléphone	
Anlagekennwort Installation		Bestell-Nr. No de commande	
Lieferadresse Adresse de livraison			
		Liefertermin Délai de livraison	

Code 080 RHR

Ausführung M
Exécution M

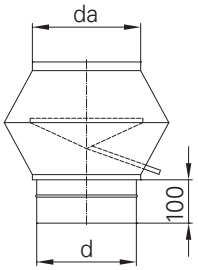

Ausführung R
Exécution R

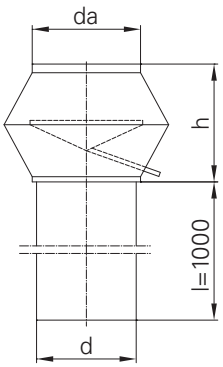

Material
Stahlblech sendzimirverzinkt
Aluminium
1.4301 (V2A)
1.4404 (V4A)
Kupfer

Oberflächenbehandlung
Pulverbeschichtet

Verbindung
Ausführung M mit Anschlussnippel
Ausführung R mit Standrohr

Matériel
Tôle galvanisée sendzimir
Aluminium
1.4301 (V2A)
1.4404 (V4A)
Cuivre

Traitement de surface
Poudrage

Raccordement
Exécution M avec manchon de raccord
Exécution R avec tuyau

Alle Masse in mm
Toutes les mesures en mm

Pos.	Stk. pce	ø d	l	Ausführung Exécution	Material Matériel	Oberflächenbehandlung Traitement de surface	Bemerkungen Remarques

schmidlin
wegweisend im luftverkehr

Regenhut rund
Chapeau biconique rond

Ausführung M
Exécution M

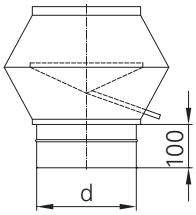

Ausführung R
Exécution R

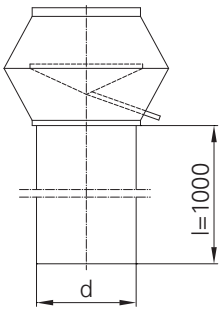

Code 080
RHR

Preis in CHF pro Stück, Ausführung R inkl. 1 m Rohr
Prix en CHF par pièce, Exécution R incl. d'un mètre du tuyau

Rücknahme ausgeschlossen
Reprise exclus

	Preise netto prix net							
	verzinkt galvanisé		Aluminium		1.4301 (V2A)		1.4404 (V4A)	
Ø d, mm	M	R	M	R	M	R	M	R
80	130.20	144.90	156.50	174.30	173.30	197.40	179.60	207.90
100	130.20	144.90	156.50	174.30	173.30	199.50	180.60	212.10
125	162.80	174.30	195.30	209.00	217.30	242.60	225.80	258.30
150	186.90	206.90	224.70	247.80	248.90	286.70	259.40	305.60
160	186.90	206.90	224.70	247.80	248.90	287.70	259.40	307.70
180	199.50	220.50	239.40	264.60	267.80	310.80	280.40	332.90
200	211.00	233.10	253.10	279.30	284.60	322.40	298.20	342.30
224	260.40	287.70	312.90	345.50	355.90	408.50	375.90	440.00
250	309.80	341.30	371.70	409.50	419.00	479.90	441.00	515.60
280	322.40	355.90	386.40	427.40	436.80	504.00	459.90	541.80
300	331.80	366.40	398.00	440.00	436.80	516.60	459.90	559.60
315	338.10	374.90	405.30	449.40	457.80	528.10	485.10	572.30
355	371.70	408.50	446.30	490.40	516.60	587.00	553.40	640.50
400	446.30	491.40	535.50	590.10	643.60	744.50	698.30	824.30
450	510.30	563.90	612.20	676.20	735.00	849.50	795.90	939.70
500	577.50	637.40	693.00	764.40	825.30	953.40	897.80	1061.60
560	696.10	769.60	835.80	924.00	961.80	1135.10	984.90	1257.90
600	777.00	857.90	932.40	1029.00	1104.60	1270.50	1198.10	1407.00
630	834.80	919.80	1001.70	1103.60	1176.00	1350.30	1270.50	1488.90
710	990.20	1091.00	1188.60	1309.40	1410.20	1611.80	1530.90	1782.90
800	1212.80	1338.80	1455.30	1606.50	1694.70	1933.10	1831.20	2127.30
900	1465.80	1616.00	1758.80	1939.40	2026.50	2303.70	2177.70	2519.00
1000	1715.70	1893.20	2059.10	2272.20	2393.00	2713.20	2584.10	2976.80
1120	1896.30	2064.30	2275.40	2477.00	2768.80	3138.50	3031.40	3499.70
1250	2078.00	2491.70	2493.80	2990.40	3055.50	3746.40	3353.70	4157.00

Preise in CHF, exkl. MWSt. Prix en CHF, exkl. TVA.

Einsatz:	nur für Fortluft	Usage:	uniquement pour l'air d'échappement
Optionen:	Doppelwandig oder isoliert pulverbeschichtet	Options:	à double paroi ou isolé poudrage
Kupfer:	Preise auf Anfrage	Cuivre:	Prix sur demande

Auszugsblatt Regenhut eckig
Feuille technique chapeau biconique rectangulaire

☒ **Bestellung** Commande	☒ **Anfrage** Demande	Datum date	Seite page
Kundenadresse Adresse du client		Sachbearbeiter Responsable	
		Telefon Téléphone	
Anlagekennwort Installation		Bestell-Nr. No de commande	
Lieferadresse Adresse de livraison			
		Liefertermin Délai de livraison	

Code 262 RHE

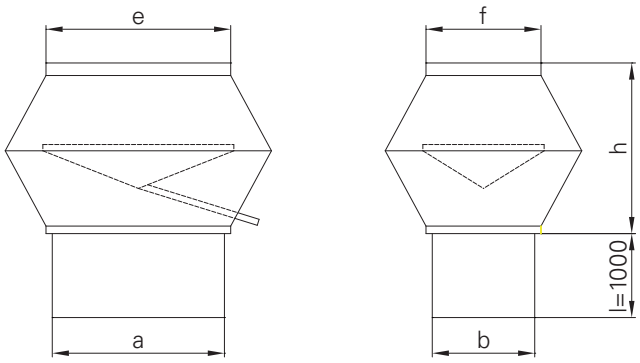

Material
Stahlblech sendzimirverzinkt
Aluminium
1.4301 (V2A)
1.4404 (V4A)
Kupfer

Oberflächenbehandlung
Pulverbeschichtet

Verbindung
M20 / M30 / M40
Bord
glatt

Matériel
Tôle galvanisée sendzimir
Aluminium
1.4301 (V2A)
1.4404 (V4A)
Cuivre

Traitement de surface
Poudrage

Raccordement
M20 / M30 / M40
avec bord
sans bord

Alle Masse in mm
Toutes les mesures en mm

Pos.	Stk. pce	ød	l	Ausführung Exécution	Material Matériel	Oberflächenbehandlung Traitement de surface	Bemerkungen Remarques

01.2014 Änderungen ohne Voranzeige vorbehalten Sujet à modification sans préavis

Regenhut eckig
Chapeau biconique rectangulaire

Regenhut eckig
Chapeau biconique rectangulaire

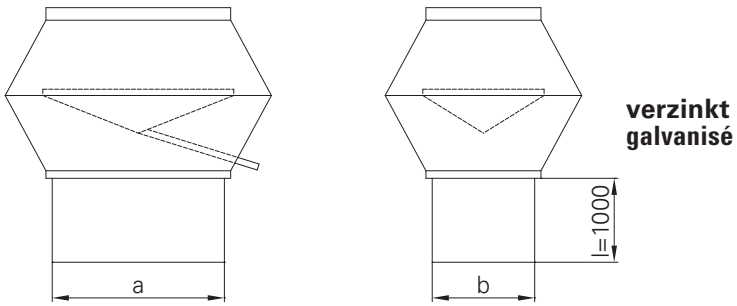

Code 262
RHE

Preis in CHF pro Stück, inkl. 1 m Kanal
Prix en CHF par pièce, incl. d'un mètre de gaine

Rücknahme ausgeschlossen
Reprise exclus

Preise netto prix net

b \ a	200	300	400	500	600	700	800	900	1000	1100	1200	1300	1400	1500	1600
200	418.–	449.–	480.–	512.–	548.–	583.–	630.–	674.–	718.–						
300	449.–	480.–	512.–	548.–	583.–	630.–	674.–	718.–	775.–	830.–	930.–	1020.–	1072.–	1177.–	
400	480.–	512.–	548.–	583.–	630.–	674.–	718.–	775.–	830.–	885.–	1020.–	1072.–	1125.–	1230.–	1310.–
500	512.–	548.–	583.–	630.–	674.–	718.–	775.–	830.–	885.–	1020.–	1072.–	1125.–	1177.–	1310.–	1353.–
600	548.–	583.–	630.–	674.–	718.–	775.–	830.–	885.–	962.–	1072.–	1125.–	1177.–	1230.–	1353.–	1397.–
700	583.–	630.–	674.–	718.–	775.–	830.–	885.–	962.–	1021.–	1125.–	1177.–	1230.–	1310.–	1397.–	1527.–
800	630.–	674.–	718.–	775.–	830.–	885.–	942.–	1021.–	1080.–	1177.–	1230.–	1310.–	1353.–	1527.–	1655.–
900	674.–	718.–	775.–	830.–	885.–	962.–	1021.–	1080.–	1174.–	1230.–	1310.–	1353.–	1397.–	1655.–	1784.–
1000	718.–	775.–	830.–	885.–	962.–	1021.–	1080.–	1174.–	1230.–	1310.–	1353.–	1397.–	1527.–	1784.–	1913.–
1100		830.–	885.–	1020.–	1072.–	1125.–	1177.–	1230.–	1310.–	1353.–	1397.–	1527.–	1655.–	1913.–	2045.–
1200		930.–	1020.–	1072.–	1125.–	1177.–	1230.–	1310.–	1353.–	1397.–	1527.–	1655.–	1784.–	2045.–	2108.–
1300		1020.–	1072.–	1125.–	1177.–	1230.–	1310.–	1353.–	1397.–	1527.–	1655.–	1784.–	1913.–	2108.–	2245.–
1400		1072.–	1125.–	1177.–	1230.–	1310.–	1353.–	1397.–	1527.–	1655.–	1784.–	1913.–	2045.–	2245.–	2381.–
1500		1177.–	1230.–	1310.–	1353.–	1397.–	1527.–	1655.–	1784.–	1913.–	2045.–	2108.–	2245.–	2381.–	2554.–
1600			1310.–	1353.–	1397.–	1527.–	1655.–	1784.–	1913.–	2045.–	2108.–	2245.–	2381.–	2554.–	2652.–
1700			1353.–	1397.–	1527.–	1655.–	1784.–	1913.–	2045.–	2108.–	2245.–	2381.–	2554.–	2652.–	2800.–
1800			1397.–	1527.–	1655.–	1784.–	1913.–	2045.–	2108.–	2245.–	2381.–	2554.–	2652.–	2800.–	2947.–
1900			1527.–	1655.–	1784.–	1913.–	2045.–	2108.–	2245.–	2381.–	2554.–	2652.–	2800.–	2947.–	3069.–
2000			1655.–	1784.–	1913.–	2045.–	2108.–	2245.–	2381.–	2554.–	2652.–	2800.–	2947.–	3069.–	3191.–
2100				1913.–	2045.–	2108.–	2245.–	2381.–	2554.–	2652.–	2800.–	2947.–	3069.–	3191.–	3337.–
2200				2045.–	2108.–	2245.–	2381.–	2554.–	2652.–	2800.–	2947.–	3069.–	3191.–	3337.–	3483.–
2300				2108.–	2237.–	2381.–	2554.–	2652.–	2800.–	2947.–	3069.–	3191.–	3337.–	3483.–	3629.–
2400				2245.–	2381.–	2554.–	2652.–	2800.–	2947.–	3069.–	3191.–	3337.–	3483.–	3629.–	3773.–

Preise in CHF, exkl. MWSt. Prix en CHF, exkl. TVA.

Einsatz:	nur für Fortluft	Usage:	uniquement pour l'air d'échappement
Optionen:	Doppelwandig oder isoliert pulverbeschichtet	Options:	à double paroi ou isolé poudrage
Kupfer:	Preise auf Anfrage	Cuivre:	Prix sur demande

Regenhut eckig
Chapeau biconique rectangulaire

Regenhut eckig
Chapeau biconique rectangulaire

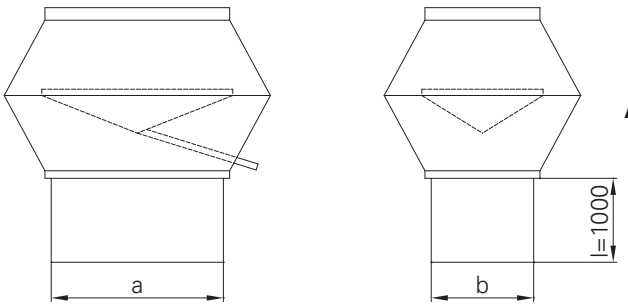

Aluminium

Code 262
RHE

Preis in CHF pro Stück, inkl. 1 m Kanal
Prix en CHF par pièce, incl. d'un mètre de gaine

Rücknahme ausgeschlossen
Reprise exclus

	Preise netto prix net														
a / b	200	300	400	500	600	700	800	900	1000	1100	1200	1300	1400	1500	1600
200	502.–	539.–	576.–	614.–	658.–	700.–	756.–	809.–	862.–						
300	539.–	576.–	614.–	658.–	700.–	756.–	809.–	862.–	930.–	996.–	1116.–	1224.–	1286.–	1412.–	
400	576.–	614.–	658.–	700.–	756.–	809.–	862.–	930.–	996.–	1062.–	1224.–	1286.–	1350.–	1476.–	1572.–
500	614.–	658.–	700.–	756.–	809.–	862.–	930.–	996.–	1062.–	1224.–	1286.–	1350.–	1412.–	1572.–	1624.–
600	658.–	700.–	756.–	809.–	862.–	930.–	996.–	1062.–	1154.–	1286.–	1350.–	1412.–	1476.–	1624.–	1676.–
700	700.–	756.–	809.–	862.–	930.–	996.–	1062.–	1154.–	1225.–	1350.–	1412.–	1476.–	1572.–	1676.–	1832.–
800	756.–	809.–	862.–	930.–	996.–	1062.–	1130.–	1225.–	1296.–	1412.–	1476.–	1572.–	1624.–	1832.–	1986.–
900	809.–	862.–	930.–	996.–	1062.–	1154.–	1225.–	1296.–	1409.–	1476.–	1572.–	1624.–	1676.–	1986.–	2141.–
1000	862.–	930.–	996.–	1062.–	1154.–	1225.–	1296.–	1409.–	1476.–	1572.–	1624.–	1676.–	1832.–	2141.–	2296.–
1100		996.–	1062.–	1224.–	1286.–	1350.–	1412.–	1476.–	1572.–	1624.–	1676.–	1832.–	1986.–	2296.–	2454.–
1200		1116.–	1224.–	1286.–	1350.–	1412.–	1476.–	1572.–	1624.–	1676.–	1832.–	1986.–	2141.–	2454.–	2530.–
1300		1224.–	1286.–	1350.–	1412.–	1476.–	1572.–	1624.–	1676.–	1832.–	1986.–	2141.–	2296.–	2530.–	2694.–
1400		1286.–	1350.–	1412.–	1476.–	1572.–	1624.–	1676.–	1832.–	1986.–	2141.–	2296.–	2454.–	2694.–	2857.–
1500		1412.–	1476.–	1572.–	1624.–	1676.–	1832.–	1986.–	2141.–	2296.–	2454.–	2530.–	2694.–	2857.–	3065.–
1600			1572.–	1624.–	1676.–	1832.–	1986.–	2141.–	2296.–	2454.–	2530.–	2694.–	2857.–	3065.–	3182.–
1700			1624.–	1676.–	1832.–	1986.–	2141.–	2296.–	2454.–	2530.–	2694.–	2857.–	3065.–	3182.–	3360.–
1800			1676.–	1832.–	1986.–	2141.–	2296.–	2454.–	2530.–	2694.–	2857.–	3065.–	3182.–	3360.–	3536.–
1900			1832.–	1986.–	2141.–	2296.–	2454.–	2530.–	2694.–	2857.–	3065.–	3182.–	3360.–	3536.–	3683.–
2000			1986.–	2141.–	2296.–	2454.–	2530.–	2694.–	2857.–	3065.–	3182.–	3360.–	3536.–	3683.–	3829.–
2100				2296.–	2454.–	2530.–	2694.–	2857.–	3065.–	3182.–	3360.–	3536.–	3683.–	3829.–	4004.–
2200				2454.–	2530.–	2694.–	2857.–	3065.–	3182.–	3360.–	3536.–	3683.–	3829.–	4004.–	4180.–
2300				2530.–	2684.–	2857.–	3065.–	3182.–	3360.–	3536.–	3683.–	3829.–	4004.–	4180.–	4355.–
2400				2694.–	2857.–	3065.–	3182.–	3360.–	3536.–	3683.–	3829.–	4004.–	4180.–	4355.–	4528.–

Preise in CHF, exkl. MWSt. Prix en CHF, exkl. TVA.

Einsatz:	nur für Fortluft	Usage:	uniquement pour l'air d'échappement
Optionen:	Doppelwandig oder isoliert pulverbeschichtet	Options:	à double paroi ou isolé poudrage
Kupfer:	Preise auf Anfrage	Cuivre:	Prix sur demande

Regenhut eckig
Chapeau biconique rectangulaire

Regenhut eckig
Chapeau biconique rectangulaire

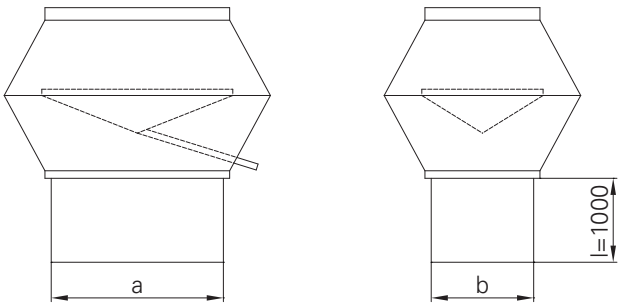

1.4301 (V2A)

Code 262
RHE

Preis in CHF pro Stück, inkl. 1 m Kanal
Prix en CHF par pièce, incl. d'un mètre de gaine

Rücknahme ausgeschlossen
Reprise exclus

Preise netto prix net

a / b	200	300	400	500	600	700	800	900	1000	1100	1200	1300	1400	1500	1600
200	648.–	696.–	744.–	794.–	849.–	904.–	977.–	1045.–	1113.–						
300	696.–	744.–	794.–	849.–	904.–	977.–	1045.–	1113.–	1201.–	1287.–	1442.–	1581.–	1662.–	1824.–	
400	744.–	794.–	849.–	904.–	977.–	1045.–	1113.–	1201.–	1287.–	1372.–	1581.–	1662.–	1744.–	1907.–	2031.–
500	794.–	849.–	904.–	977.–	1045.–	1113.–	1201.–	1287.–	1372.–	1581.–	1662.–	1744.–	1824.–	2031.–	2097.–
600	849.–	904.–	977.–	1045.–	1113.–	1201.–	1287.–	1372.–	1491.–	1662.–	1744.–	1824.–	1907.–	2097.–	2165.–
700	904.–	977.–	1045.–	1113.–	1201.–	1287.–	1372.–	1491.–	1583.–	1744.–	1824.–	1907.–	2031.–	2165.–	2367.–
800	977.–	1045.–	1113.–	1201.–	1287.–	1372.–	1460.–	1583.–	1674.–	1824.–	1907.–	2031.–	2097.–	2367.–	2565.–
900	1045.–	1113.–	1201.–	1287.–	1372.–	1491.–	1583.–	1674.–	1820.–	1907.–	2031.–	2097.–	2165.–	2565.–	2765.–
1000	1113.–	1201.–	1287.–	1372.–	1491.–	1583.–	1674.–	1820.–	1907.–	2031.–	2097.–	2165.–	2367.–	2765.–	2965.–
1100		1287.–	1372.–	1581.–	1662.–	1744.–	1824.–	1907.–	2031.–	2097.–	2165.–	2367.–	2565.–	2965.–	3170.–
1200		1442.–	1581.–	1662.–	1744.–	1824.–	1907.–	2031.–	2097.–	2165.–	2367.–	2565.–	2765.–	3170.–	3267.–
1300		1581.–	1662.–	1744.–	1824.–	1907.–	2031.–	2097.–	2165.–	2367.–	2565.–	2765.–	2965.–	3267.–	3480.–
1400		1662.–	1744.–	1824.–	1907.–	2031.–	2097.–	2165.–	2367.–	2565.–	2765.–	2965.–	3170.–	3480.–	3691.–
1500		1824.–	1907.–	2031.–	2097.–	2165.–	2367.–	2565.–	2765.–	2965.–	3170.–	3267.–	3480.–	3691.–	3959.–
1600			2031.–	2097.–	2165.–	2367.–	2565.–	2765.–	2965.–	3170.–	3267.–	3480.–	3691.–	3959.–	4111.–
1700			2097.–	2165.–	2367.–	2565.–	2765.–	2965.–	3170.–	3267.–	3480.–	3691.–	3959.–	4111.–	4340.–
1800			2165.–	2367.–	2565.–	2765.–	2965.–	3170.–	3267.–	3480.–	3691.–	3959.–	4111.–	4340.–	4568.–
1900			2367.–	2565.–	2765.–	2965.–	3170.–	3267.–	3480.–	3691.–	3959.–	4111.–	4340.–	4568.–	4757.–
2000			2565.–	2765.–	2965.–	3170.–	3267.–	3480.–	3691.–	3959.–	4111.–	4340.–	4568.–	4757.–	4946.–
2100				2965.–	3170.–	3267.–	3480.–	3691.–	3959.–	4111.–	4340.–	4568.–	4757.–	4946.–	5172.–
2200				3170.–	3267.–	3480.–	3691.–	3959.–	4111.–	4340.–	4568.–	4757.–	4946.–	5172.–	5399.–
2300				3267.–	3467.–	3691.–	3959.–	4111.–	4340.–	4568.–	4757.–	4946.–	5172.–	5399.–	5625.–
2400				3480.–	3691.–	3959.–	4111.–	4340.–	4568.–	4757.–	4946.–	5172.–	5399.–	5625.–	5848.–

Preise in CHF, exkl. MWSt. Prix en CHF, exkl. TVA.

Einsatz:	nur für Fortluft	Usage:	uniquement pour l'air d'échappement
Optionen:	Doppelwandig oder isoliert pulverbeschichtet	Options:	à double paroi ou isolé poudrage
Kupfer:	Preise auf Anfrage	Cuivre:	Prix sur demande

Regenhut eckig
Chapeau biconique rectangulaire

Regenhut eckig
Chapeau biconique rectangulaire

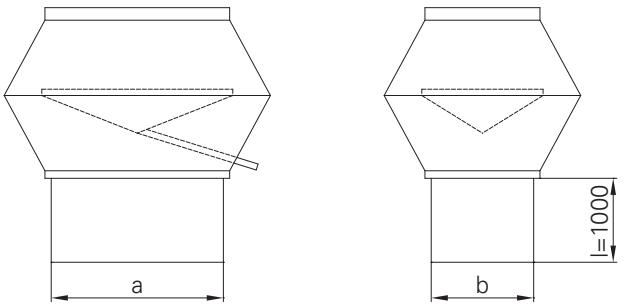

1.4404 (V4A)

Code 262
RHE

Preis in CHF pro Stück, inkl. 1 m Kanal
Prix en CHF par pièce, incl. d'un mètre de gaine

Rücknahme ausgeschlossen
Reprise exclus

	Preise netto prix net														
a / b	200	300	400	500	600	700	800	900	1000	1100	1200	1300	1400	1500	1600
200	752.–	808.–	864.–	922.–	986.–	1049.–	1134.–	1213.–	1292.–						
300	808.–	864.–	922.–	986.–	1049.–	1134.–	1213.–	1292.–	1395.–	1494.–	1674.–	1836.–	1930.–	2119.–	
400	864.–	922.–	986.–	1049.–	1134.–	1213.–	1292.–	1395.–	1494.–	1593.–	1836.–	1930.–	2025.–	2214.–	2358.–
500	922.–	986.–	1049.–	1134.–	1213.–	1292.–	1395.–	1494.–	1593.–	1836.–	1930.–	2025.–	2119.–	2358.–	2435.–
600	986.–	1049.–	1134.–	1213.–	1292.–	1395.–	1494.–	1593.–	1732.–	1930.–	2025.–	2119.–	2214.–	2435.–	2515.–
700	1049.–	1134.–	1213.–	1292.–	1395.–	1494.–	1593.–	1732.–	1838.–	2025.–	2119.–	2214.–	2358.–	2515.–	2749.–
800	1134.–	1213.–	1292.–	1395.–	1494.–	1593.–	1696.–	1838.–	1944.–	2119.–	2214.–	2358.–	2435.–	2749.–	2979.–
900	1213.–	1292.–	1395.–	1494.–	1593.–	1732.–	1838.–	1944.–	2113.–	2214.–	2358.–	2435.–	2515.–	2979.–	3211.–
1000	1292.–	1395.–	1494.–	1593.–	1732.–	1838.–	1944.–	2113.–	2214.–	2358.–	2435.–	2515.–	2749.–	3211.–	3443.–
1100		1494.–	1593.–	1836.–	1930.–	2025.–	2119.–	2214.–	2358.–	2435.–	2515.–	2749.–	2979.–	3443.–	3681.–
1200		1674.–	1836.–	1930.–	2025.–	2119.–	2214.–	2358.–	2435.–	2515.–	2749.–	2979.–	3211.–	3681.–	3794.–
1300		1836.–	1930.–	2025.–	2119.–	2214.–	2358.–	2435.–	2515.–	2749.–	2979.–	3211.–	3443.–	3794.–	4041.–
1400		1930.–	2025.–	2119.–	2214.–	2358.–	2435.–	2515.–	2749.–	2979.–	3211.–	3443.–	3681.–	4041.–	4286.–
1500		2119.–	2214.–	2358.–	2435.–	2515.–	2749.–	2979.–	3211.–	3443.–	3681.–	3794.–	4041.–	4286.–	4597.–
1600			2358.–	2435.–	2515.–	2749.–	2979.–	3211.–	3443.–	3681.–	3794.–	4041.–	4286.–	4597.–	4774.–
1700			2435.–	2515.–	2749.–	2979.–	3211.–	3443.–	3681.–	3794.–	4041.–	4286.–	4597.–	4774.–	5040.–
1800			2515.–	2749.–	2979.–	3211.–	3443.–	3681.–	3794.–	4041.–	4286.–	4597.–	4774.–	5040.–	5305.–
1900			2749.–	2979.–	3211.–	3443.–	3681.–	3794.–	4041.–	4286.–	4597.–	4774.–	5040.–	5305.–	5524.–
2000			2979.–	3211.–	3443.–	3681.–	3794.–	4041.–	4286.–	4597.–	4774.–	5040.–	5305.–	5524.–	5744.–
2100				3443.–	3681.–	3794.–	4041.–	4286.–	4597.–	4774.–	5040.–	5305.–	5524.–	5744.–	6007.–
2200				3681.–	3794.–	4041.–	4286.–	4597.–	4774.–	5040.–	5305.–	5524.–	5744.–	6007.–	6269.–
2300				3794.–	4027.–	4286.–	4597.–	4774.–	5040.–	5305.–	5524.–	5744.–	6007.–	6269.–	6532.–
2400				4041.–	4286.–	4597.–	4774.–	5040.–	5305.–	5524.–	5744.–	6007.–	6269.–	6532.–	6791.–

Preise in CHF, exkl. MWSt. Prix en CHF, exkl. TVA.

Einsatz:	nur für Fortluft	Usage:	uniquement pour l'air d'échappement
Optionen:	Doppelwandig oder isoliert pulverbeschichtet	Options:	à double paroi ou isolé poudrage
Kupfer:	Preise auf Anfrage	Cuivre:	Prix sur demande

Lamellhut
Chapeau à lamelles

Ausführung M
Exécution M

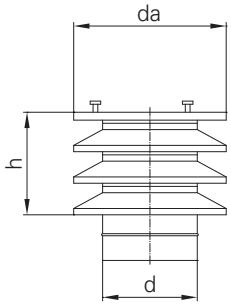

Ausführung R
Exécution R

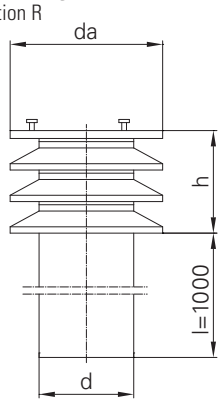

Code 280
LH

Preis in CHF pro Stück, Ausführung R inkl. 1 m Rohr
Prix en CHF par pièce, Exécution R incl. d'un mètre du tuyau

Rücknahme ausgeschlossen
Reprise exclus

	Preise netto prix net							
	Aluminium		**1.4301 (V2A)**		**1.4404 (V4A)**			
Ø d, mm	M	R	M	R	M	R	Lamellen lamelles	h
80	142.–	151.–	183.–	194.–	219.–	233.–	4	265
100	142.–	151.–	183.–	194.–	219.–	233.–	4	265
125	155.–	166.–	196.–	210.–	235.–	251.–	4	265
150	174.–	185.–	221.–	234.–	265.–	281.–	4	265
160	177.–	189.–	225.–	238.–	270.–	287.–	4	265
180	231.–	248.–	292.–	311.–	351.–	373.–	4	265
200	259.–	276.–	316.–	336.–	379.–	403.–	4	265

Preise in CHF, exkl. MWSt. Prix en CHF, exkl. TVA.

Ausführung:	mit Anschlussnippel M oder Standrohr R	Exécution:	avec manchon de raccord M ou tuyau R
Optionen:	Doppelwandig oder isoliert pulverbeschichtet	Options:	à double paroi ou isolé poudrage
Kupfer:	Preise auf Anfrage	Cuivre:	Prix sur demande

Auszugsblatt Lamellhut / Säulenhut

Feuille technique chapeau à lamelles / Chapeau à colonne

☒ **Bestellung** Commande	☒ **Anfrage** Demande	Datum date	Seite page
Kundenadresse Adresse du client		Sachbearbeiter Responsable	
		Telefon Téléphone	
Anlagekennwort Installation		Bestell-Nr. No de commande	
Lieferadresse Adresse de livraison			
		Liefertermin Délai de livraison	

Code 280 LH / 282 SH

Ausführung M
Exécution M

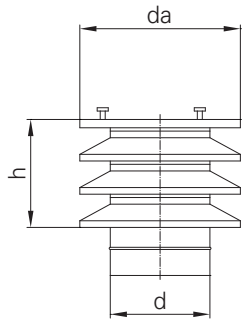

Ausführung R
Exécution R

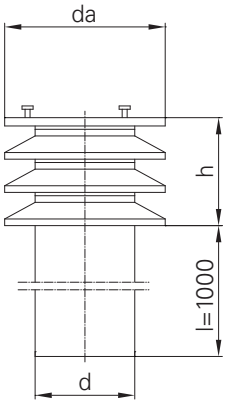

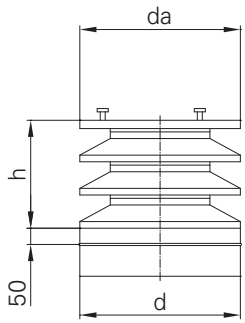

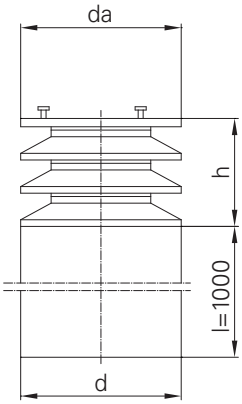

Material
Aluminium
1.4301 (V2A)
1.4404 (V4A)
Kupfer

Oberflächenbehandlung
Pulverbeschichtet

Verbindung
Ausführung M mit Anschlussnippel
Ausführung R mit Standrohr

Freier Querschnitt
min. 1,5 x Nennfläche Rohr

Matériel
Aluminium
1.4301 (V2A)
1.4404 (V4A)
Cuivre

Traitement de surface
Poudrage

Raccordement
Exécution M avec manchon de raccord
Exécution R avec tuyau

Surface libre
min. 1,5 x Surface nominale tube

Alle Masse in mm
Toutes les mesures en mm

Pos.	Stk. pce	ød	l	Ausführung Exécution	Material Matériel	Oberflächenbehandlung Traitement de surface	Bemerkungen Remarques

schmidlin
wegweisend im luftverkehr

Säulenhut
Chapeau à colonne

Ausführung M
Exécution M

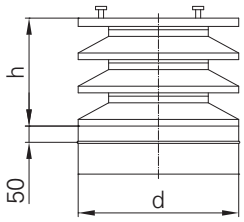

Ausführung R
Exécution R

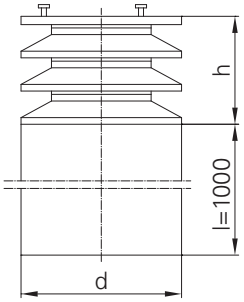

Code 282
LH

Preis in CHF pro Stück, Ausführung R inkl. 1 m Rohr
Prix en CHF par pièce, Exécution R incl. d'un mètre du tuyau

Rücknahme ausgeschlossen
Reprise exclus

	Preise netto prix net							
	Aluminium		**1.4301 (V2A)**		**1.4404 (V4A)**			
Ø d, mm	M	R	M	R	M	R	Lamellen lamelles	h
200	289.–	309.–	485.–	514.–	533.–	565.–	4	375
224	323.–	343.–	565.–	599.–	622.–	659.–	4	375
250	410.–	436.–	601.–	637.–	661.–	701.–	4	375
280	462.–	490.–	669.–	709.–	736.–	780.–	4	375
300	521.–	554.–	711.–	753.–	782.–	829.–	4	375
315	559.–	596.–	784.–	831.–	863.–	914.–	5	435
355	639.–	680.–	859.–	910.–	945.–	1001.–	5	435
400	711.–	758.–	928.–	984.–	1021.–	1083.–	5	435
450	850.–	905.–	1030.–	1091.–	1133.–	1201.–	5	435
500	985.–	1047.–	1282.–	1358.–	1410.–	1494.–	6	495
560	1144.–	1216.–	1365.–	1447.–	1501.–	1591.–	6	495
600	1271.–	1351.–	1465.–	1553.–	1612.–	1709.–	6	495
630	1328.–	1413.–	1740.–	1845.–	1914.–	2029.–	7	555
710	1580.–	1681.–	1999.–	2320.–	2199.–	2331.–	7	555
800	1864.–	1983.–	2314.–	2528.–	2545.–	2698.–	8	615
900	2282.–	2427.–	2914.–	2972.–	3206.–	3398.–	8	615
1000	2757.–	2934.–	3459.–	3491.–	3805.–	4034.–	9	675

Preise in CHF, exkl. MWSt. Prix en CHF, exkl. TVA.

Einsatz:	nur für Fortluft	Usage:	uniquement pour l'air d'échappement
Optionen:	Doppelwandig oder isoliert pulverbeschichtet	Options:	à double paroi ou isolé poudrage
Kupfer:	Preise auf Anfrage	Cuivre:	Prix sur demande

Zubehör zu Lamell- und Säulenhut
Accessoires pour chapeau à lamelles et colonne

Standrohr mit Grundplatte
Tuyau en fonte avec plaque de base

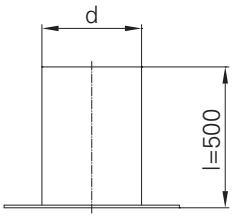

Code 285
STP

Preis in CHF pro Stück, inkl. 500 mm Rohr
Prix en CHF par pièce, incl. 500 mm du tuyau

Rücknahme ausgeschlossen
Reprise exclus

	Preise netto prix net			
Ø d, mm	**Aluminium**	**1.4301 (V2A)**	**1.4404 (V4A)**	s,mm
80	116.–	118.–	136.–	1.5
100	121.–	124.–	144.–	1.5
125	129.–	135.–	160.–	1.5
150	144.–	151.–	180.–	1.5
160	153.–	161.–	192.–	1.5
180	165.–	175.–	208.–	1.5
200	181.–	186.–	225.–	1.5
224	193.–	204.–	246.–	1.5
250	207.–	222.–	268.–	1.5
280	225.–	242.–	294.–	1.5
300	238.–	256.–	311.–	1.5
315	249.–	268.–	327.–	1.5
355	262.–	285.–	351.–	1.5
400	289.–	317.–	392.–	1.5
450	318.–	349.–	433.–	1.5
500	360.–	395.–	490.–	1.5
560	385.–	427.–	534.–	1.5
600	413.–	458.–	574.–	1.5
630	437.–	485.–	606.–	1.5
710	454.–	523.–	653.–	1.5
800	465.–	538.–	697.–	1.5
900	590.–	662.–	837.–	1.5
1000	808.–	933.–	1208.–	2.0
1120	875.–	1011.–	1308.–	2.0
1250	1035.–	1201.–	1561.–	2.0

Preise in CHF, exkl. MWSt. Prix en CHF, exkl. TVA.

Optionen: pulverbeschichtet
Kupfer: Preise auf Anfrage

Options: poudrage
Cuivre: Prix sur demande

Zubehör zu Regen-, Lamell- und Säulenhut
Accessoires pour chapeau à biconique, lamelles et colonne

Rosette montiert
Rosace monté

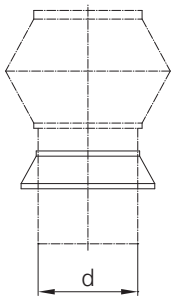

Code 285 ROS

Preis in CHF pro Stück
Prix en CHF par pièce

Rücknahme ausgeschlossen
Reprise exclus

	Preise netto prix net			
Ø d, mm	**verzinkt galvanisé**	**Aluminium**	**1.4301 (V2A)**	**1.4404 (V4A)**
80	75.–	75.–	81.–	86.–
100	75.–	75.–	81.–	86.–
125	75.–	75.–	81.–	86.–
150	75.–	75.–	81.–	86.–
160	75.–	75.–	81.–	86.–
180	75.–	75.–	81.–	86.–
200	75.–	75.–	81.–	86.–
224	94.–	94.–	102.–	109.–
250	94.–	94.–	102.–	109.–
280	94.–	94.–	102.–	109.–
300	94.–	94.–	102.–	109.–
315	94.–	94.–	102.–	109.–
355	94.–	94.–	102.–	109.–
400	94.–	94.–	102.–	109.–
450	99.–	99.–	108.–	115.–
500	105.–	105.–	113.–	132.–
560	123.–	123.–	134.–	151.–
600	132.–	132.–	148.–	165.–
630	136.–	136.–	160.–	179.–
710	149.–	149.–	176.–	196.–
800	161.–	161.–	197.–	220.–
900	166.–	166.–	203.–	227.–
1000	190.–	190.–	229.–	257.–
1120	192.–	192.–	250.–	285.–
1250	218.–	218.–	282.–	321.–

Preise in CHF, exkl. MWSt. Prix en CHF, exkl. TVA.

Optionen: pulverbeschichtet
Kupfer: Preise auf Anfrage

Options: poudrage
Cuivre: Prix sur demande

Auszugsblatt Dachaufbau
Feuille technique montage sur paroi

☒ **Bestellung** Commande	☒ **Anfrage** Demande	Datum date	Seite page
Kundenadresse Adresse du client		Sachbearbeiter Responsable	
		Telefon Téléphone	
Anlagekennwort Installation		Bestell-Nr. No de commande	
Lieferadresse Adresse de livraison			
		Liefertermin Délai de livraison	

Code 255.8

Material
Aluminium
1.4301 (V2A)
1.4404 (V4A)
Kupfer

Oberflächenbehandlung
Pulverbeschichtet

Option
isoliert (Armaflex)
andere Höhe

Matériel
Aluminium
1.4301 (V2A)
1.4404 (V4A)
Cuivre

Traitement de surface
Poudrage

Option
isolé (Armaflex)
d'autres hauteur

Standard

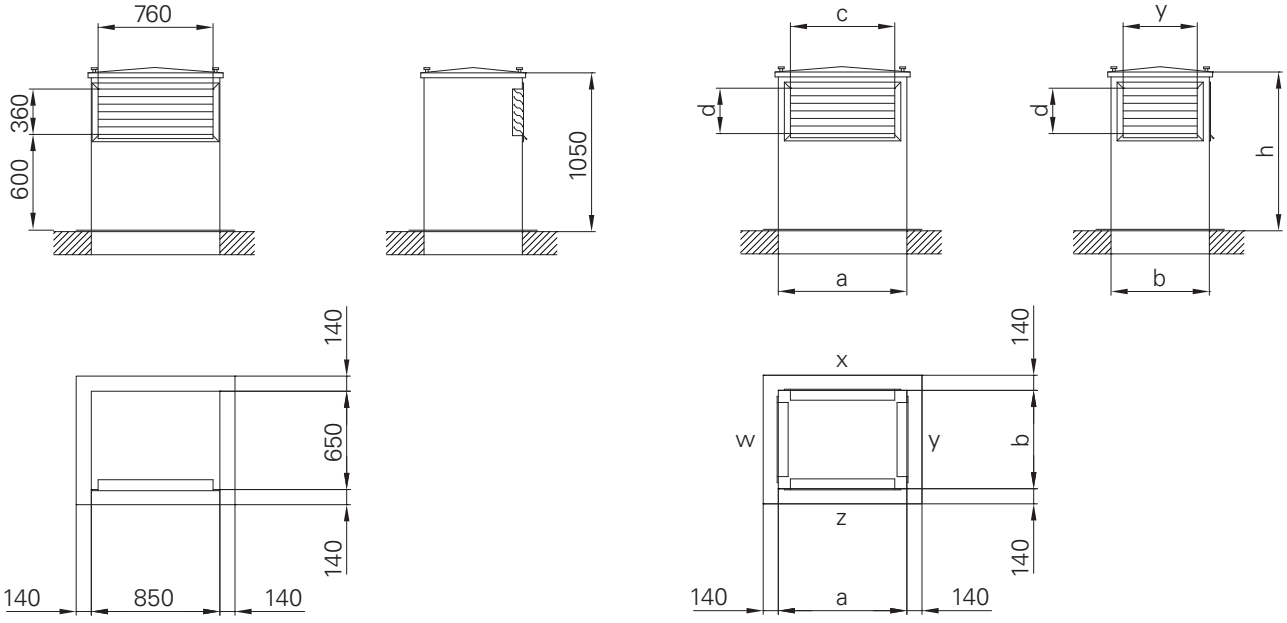

n= Anzahl Wetterschutzgitter WS-50
Nombre des grille pare-pluie WS-50

w, x, y, z = Einbaulage WS-50
Position de montage WS-50

Alle Masse in mm
Toutes les mesures en mm

Pos.	Stk. pce	a x b x h	Material Matériel	Oberflächenbehandlung Traitement de surface	Isolation Isolation	c x d	w, x, y, z

schmidlin
wegweisend im luftverkehr

Dachaufbau
Montage sur paroi

Dachaufbau Standard
Montage sur paroi standard

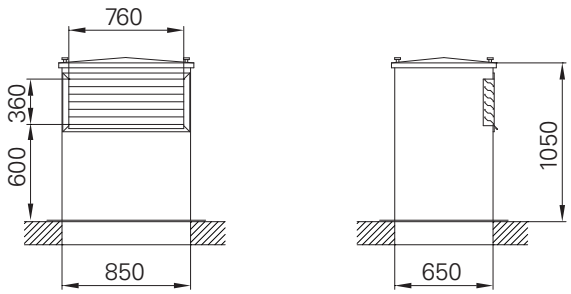

Code 255.8

Preis in CHF pro Stück
Prix en CHF par pièce

Rücknahme ausgeschlossen
Reprise exclus

	Preise netto prix net (**Standard** / standard)		
a x b x h, mm	**Aluminium**	**1.4301 (V2A)**	**1.4404 (V4A)**
850 x 650 x 1050	1480.–	1911.–	2205.–

Preise in CHF, exkl. MWSt. Prix en CHF, exkl. TVA.

Ausführung:	inkl. 1 Wetterschutzgitter WS-50, 760 x 360 mm	Exécution:	incl. 1 grille pare-pluie WS-50, 760 x 360 mm
Optionen:	Doppelwandig oder isoliert	Options:	à double paroi ou isolé
	Kupfer		Cuivre
	Isolation (Armaflex)		Isolation (Armaflex)
	pulverbeschichtet		poudrage

Auszugsblatt Wetterschutzgitter rund
Feuille technique grille pare-pluie ronde

☒ **Bestellung** Commande	☒ **Anfrage** Demande	Datum date	Seite page
Kundenadresse Adresse du client		Sachbearbeiter Responsable	
		Telefon Téléphone	
Anlagekennwort Installation		Bestell-Nr. No de commande	
Lieferadresse Adresse de livraison			
		Liefertermin Délai de livraison	

Code 261 WS-R

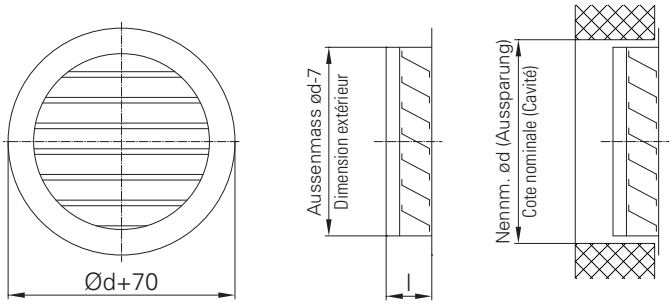

Material
Aluminium
1.4301 (V2A)
1.4404 (V4A)
Kupfer

Oberflächenbehandlung
Pulverbeschichtet

Rahmenbreite
40 mm

Matériel
Aluminium
1.4301 (V2A)
1.4404 (V4A)
Cuivre

Traitement de surface
Poudrage

Largeur du cadre
40 mm

Befestigungsarten **als Zubehör**
Mode de fixation comme accessoires

Typ A
verschraubt
vissés

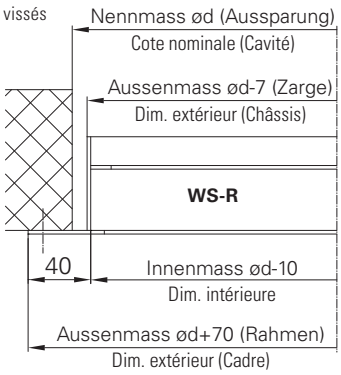

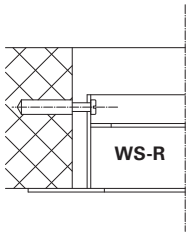

Typ B
innen verschraubt
vissés de l'intérieur

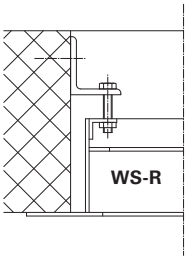

Typ C
mit Klemmbügel
avec support de fixation

nur Aluminium
seulement en Aluminium

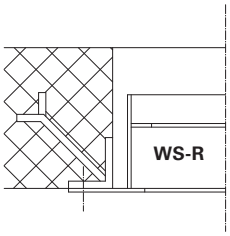

Typ D
mit Mauerrahmen
avec cadre mural

Alle Masse in mm
Toutes les mesures en mm

Pos.	Stk. pce	Nennmass (Aussparung) Cote nominale (Cavité) a x b	Material Matériel	Oberflächenbehandlung Traitement de surface	Befestigungsart Mode de fixation	Bemerkungen Remarques

01.2014 Änderungen ohne Voranzeige vorbehalten Sujet à modification sans préavis

Wetterschutzgitter rund
Grille pare-pluie ronde

Wetterschutzgitter rund
Grille pare-pluie ronde

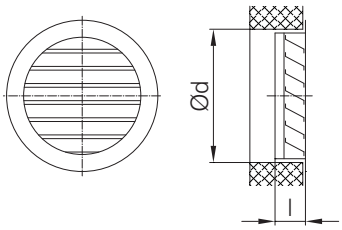

Code 261
WS-R

Preis in CHF pro Stück
Prix en CHF par pièce

Rücknahme ausgeschlossen
Reprise exclus

Nennmass Cote nominal	**Preise netto prix net**			
Ø d, mm	**Aluminium**	**1.4301 (V2A)**	**1.4404 (V4A)**	l, mm
200	452.–	463.–	499.–	70
224	462.–	474.–	517.–	70
250	472.–	486.–	535.–	70
280	482.–	497.–	554.–	70
300	492.–	509.–	572.–	70
315	502.–	520.–	590.–	70
355	512.–	531.–	609.–	70
400	522.–	543.–	627.–	70
450	569.–	593.–	698.–	70
500	616.–	644.–	770.–	70
560	664.–	695.–	842.–	80
600	711.–	745.–	913.–	80
630	758.–	796.–	985.–	80
710	805.–	846.–	1056.–	80
800	853.–	897.–	1128.–	80
900	981.–	1042.–	1320.–	80
1000	1109.–	1187.–	1513.–	80
1120	1246.–	1326.–	1700.–	80
1250	1383.–	1466.–	1887.–	80
1300	1459.–	1549.–	2007.–	80
1350	1535.–	1633.–	2128.–	80
1400	1611.–	1717.–	2248.–	80
1450	1676.–	1790.–	2357.–	80
1500	1741.–	1863.–	2466.–	80
1550	1806.–	1936.–	2576.–	80
1600	1871.–	2009.–	2685.–	80

Preise in CHF, exkl. MWSt. Prix en CHF, exkl. TVA.

Nennmass =	Aussparungsmass
Ausführung:	Rahmen und Lamellen geschweisst innen mit Vogelschutzgitter
Option:	Pulverbeschichtet
Kupfer:	Preise auf Anfrage

Cote nominal =	Dimension cavité
Exécution:	Cadre et lamelles soudés avec grille anti oiseau
Options:	poudrage
Cuivre:	Prix sur demande

Auszugsblatt Wetterschutzgitter eckig
Feuille technique grille pare-pluie rectangulaire

☒ **Bestellung** Commande	☒ **Anfrage** Demande	Datum date	Seite page
Kundenadresse Adresse du client		Sachbearbeiter Responsable	
		Telefon Téléphone	
Anlagekennwort Installation		Bestell-Nr. No de commande	
Lieferadresse Adresse de livraison			
		Liefertermin Délai de livraison	

Code 260 WS 50

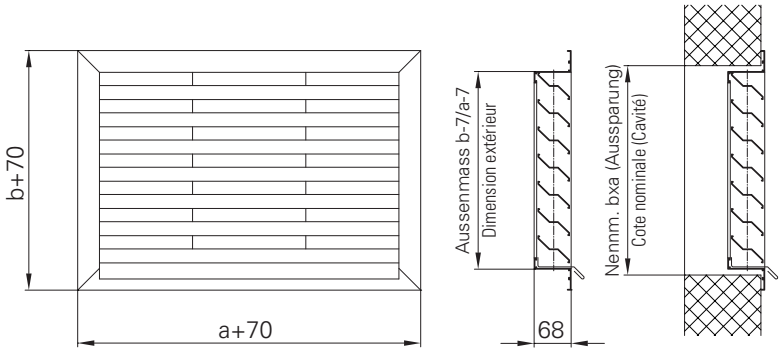

Material
Aluminium
1.4301 (V2A)
1.4404 (V4A)
Kupfer

Oberflächenbehandlung
Pulverbeschichtet

Rahmenbreite
40 mm

Matériel
Aluminium
1.4301 (V2A)
1.4404 (V4A)
Cuivre

Traitement de surface
Poudrage

Largeur du cadre
40 mm

Befestigungsarten **als Zubehör**
Mode de fixation comme accessoires

Typ A
verschraubt
vissés

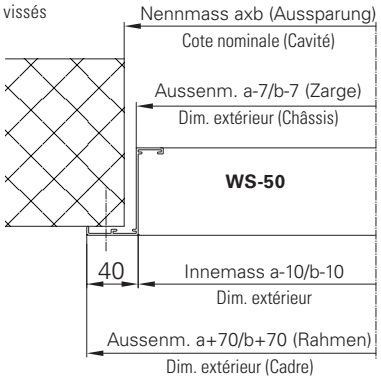

Typ B
mit Klemmbügel
avec support de fixation

nur Aluminium
seulement en Aluminium

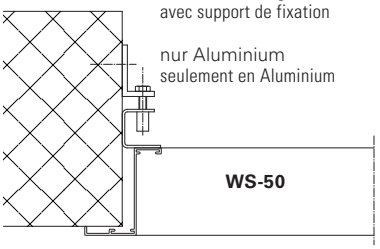

Typ C
mit Mauerrahmen
avec cadre mural

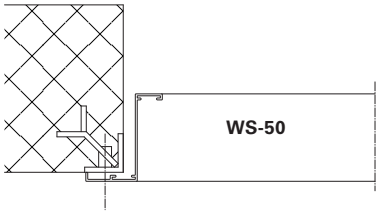

Alle Masse in mm
Toutes les mesures en mm

a x b min.: 190 x 160 mm

Pos.	Stk. pce	Nennmass (Aussparung) Cote nominale (Cavité) a x b	Material Matériel	Oberflächenbehandlung Traitement de surface	Befestigungsart Mode de fixation	Bemerkungen Remarques

01.2014 Änderungen ohne Voranzeige vorbehalten Sujet à modification sans préavis

Wetterschutzgitter eckig
Grille pare-pluie rectangulaire

Wetterschutzgitter WS-50
Grille pare-pluie WS-50

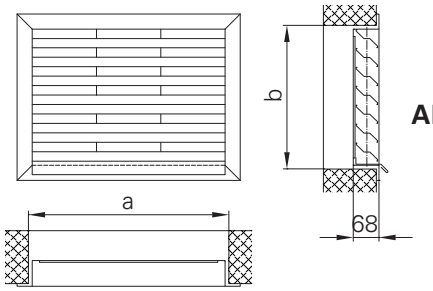

Aluminium

Code 260
WS 50

Preis in CHF pro Stück
Prix en CHF par pièce

Rücknahme ausgeschlossen
Reprise exclus

	Preise netto prix net													
b \ a	200	300	400	500	600	700	800	900	1000	1100	1200	1300	1400	1500
200	85.–	87.–	88.–	91.–	92.–	94.–	102.–	104.–	106.–	107.–	109.–	112.–	121.–	124.–
300	87.–	89.–	92.–	94.–	96.–	99.–	107.–	109.–	112.–	114.–	116.–	119.–	129.–	132.–
400	101.–	104.–	107.–	109.–	113.–	115.–	125.–	128.–	131.–	134.–	136.–	140.–	151.–	154.–
500	104.–	107.–	111.–	113.–	116.–	120.–	131.–	134.–	138.–	141.–	144.–	147.–	160.–	162.–
600	118.–	121.–	126.–	129.–	133.–	138.–	148.–	152.–	156.–	160.–	164.–	168.–	180.–	185.–
700	120.–	125.–	128.–	133.–	138.–	142.–	154.–	158.–	162.–	167.–	172.–	175.–	189.–	206.–
800	122.–	127.–	132.–	136.–	142.–	147.–	159.–	164.–	168.–	174.–	179.–	196.–	211.–	215.–
900	139.–	144.–	149.–	154.–	160.–	166.–	179.–	184.–	189.–	195.–	213.–	219.–	233.–	239.–
1000	140.–	146.–	152.–	159.–	165.–	171.–	184.–	189.–	195.–	214.–	220.–	227.–	242.–	248.–
1100	156.–	164.–	169.–	176.–	182.–	189.–	204.–	209.–	229.–	235.–	242.–	248.–	278.–	284.–
1200	159.–	166.–	173.–	180.–	187.–	194.–	208.–	228.–	235.–	242.–	249.–	269.–	286.–	293.–
1300	169.–	176.–	185.–	192.–	199.–	207.–	239.–	246.–	253.–	261.–	281.–	289.–	312.–	320.–
1400	186.–	193.–	201.–	209.–	218.–	226.–	258.–	266.–	274.–	295.–	302.–	311.–	335.–	358.–
1500	187.–	196.–	205.–	213.–	221.–	244.–	264.–	272.–	280.–	302.–	311.–	319.–	359.–	367.–
1600	204.–	213.–	222.–	231.–	240.–	262.–	282.–	292.–	314.–	322.–	332.–	355.–	381.–	391.–
1700	206.–	215.–	225.–	234.–	256.–	267.–	288.–	311.–	320.–	329.–	354.–	364.–	389.–	399.–
1800	208.–	218.–	228.–	238.–	261.–	272.–	293.–	316.–	327.–	336.–	361.–	372.–	399.–	408.–
1900	225.–	235.–	246.–	256.–	280.–	291.–	326.–	336.–	347.–	372.–	384.–	394.–	421.–	432.–
2000	239.–	251.–	261.–	273.–	284.–	295.–	331.–	342.–	353.–	379.–	391.–	401.–	429.–	441.–
2100	255.–	267.–	279.–	291.–	302.–	314.–	351.–	362.–	388.–	400.–	412.–	424.–	452.–	482.–
2200	258.–	269.–	282.–	294.–	306.–	332.–	356.–	368.–	395.–	407.–	419.–	432.–	480.–	492.–
2300	260.–	272.–	285.–	298.–	311.–	336.–	361.–	388.–	401.–	414.–	427.–	440.–	488.–	501.–
2400	278.–	291.–	304.–	318.–	331.–	356.–	382.–	411.–	424.–	436.–	451.–	482.–	513.–	526.–
2500	280.–	293.–	307.–	321.–	347.–	361.–	388.–	416.–	431.–	444.–	458.–	491.–	521.–	535.–
2600	306.–	320.–	334.–	348.–	375.–	391.–	421.–	449.–	464.–	479.–	512.–	526.–	564.–	578.–
2700	308.–	322.–	338.–	353.–	380.–	395.–	426.–	455.–	471.–	485.–	519.–	534.–	572.–	587.–
2800	311.–	326.–	341.–	356.–	385.–	400.–	432.–	461.–	476.–	511.–	526.–	541.–	581.–	596.–

Preise in CHF, exkl. MWSt. Prix en CHF, exkl. TVA.

Nennmass = Aussparungsmass
Ausführung: Teilung 50 mm
Rahmen- und Lamellenprofile Aluminium
Abschlusslamelle vorstehend innen mit Vogelschutzgitter
Kupfer: Preise auf Anfrage

Cote nominal = Dimension cavité
Exécution: Division 50 mm
Profils de cadre et de lamelle en aluminium
Lamelle d'arête saillante avec grille anti oiseau
Cuivre: Prix sur demande

Wetterschutzgitter eckig
Grille pare-pluie rectangulaire

Wetterschutzgitter WS-50
Grille pare-pluie WS-50

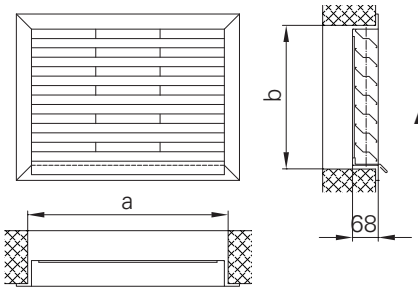

Aluminium

Code 260
WS 50

Preis in CHF pro Stück
Prix en CHF par pièce

Rücknahme ausgeschlossen
Reprise exclus

Preise netto prix net

a / b	1600	1700	1800	1900	2000	2100	2200	2300	2400	2500	2600	2700	2800
200	125.–	127.–	128.–	142.–	145.–	159.–	161.–	164.–	173.–	174.–	176.–	178.–	180.–
300	134.–	136.–	139.–	154.–	156.–	172.–	174.–	176.–	187.–	189.–	192.–	194.–	196.–
400	156.–	160.–	162.–	178.–	180.–	196.–	199.–	202.–	213.–	216.–	219.–	221.–	225.–
500	166.–	169.–	173.–	189.–	193.–	208.–	212.–	215.–	227.–	231.–	234.–	238.–	241.–
600	188.–	205.–	209.–	226.–	229.–	246.–	251.–	254.–	266.–	271.–	289.–	293.–	296.–
700	211.–	215.–	220.–	236.–	241.–	259.–	264.–	267.–	280.–	285.–	304.–	308.–	313.–
800	220.–	226.–	231.–	261.–	266.–	271.–	276.–	281.–	294.–	300.–	319.–	324.–	329.–
900	245.–	262.–	268.–	287.–	292.–	298.–	304.–	324.–	338.–	342.–	348.–	354.–	359.–
1000	267.–	273.–	279.–	298.–	304.–	325.–	331.–	336.–	352.–	358.–	364.–	369.–	375.–
1100	291.–	296.–	304.–	338.–	345.–	351.–	358.–	364.–	380.–	386.–	393.–	399.–	425.–
1200	300.–	322.–	328.–	349.–	356.–	364.–	371.–	378.–	394.–	401.–	426.–	433.–	440.–
1300	342.–	349.–	358.–	386.–	394.–	401.–	409.–	416.–	458.–	465.–	473.–	480.–	488.–
1400	366.–	374.–	382.–	412.–	420.–	428.–	455.–	462.–	486.–	494.–	502.–	509.–	518.–
1500	375.–	384.–	393.–	424.–	432.–	459.–	468.–	476.–	500.–	508.–	516.–	526.–	534.–
1600	399.–	408.–	418.–	467.–	476.–	486.–	494.–	504.–	528.–	538.–	546.–	555.–	565.–
1700	409.–	419.–	447.–	479.–	488.–	498.–	507.–	518.–	542.–	552.–	561.–	592.–	601.–
1800	419.–	447.–	458.–	491.–	500.–	511.–	520.–	531.–	556.–	566.–	596.–	607.–	616.–
1900	461.–	472.–	482.–	515.–	526.–	536.–	547.–	558.–	605.–	615.–	626.–	636.–	647.–
2000	471.–	482.–	493.–	527.–	538.–	549.–	560.–	592.–	619.–	631.–	641.–	652.–	664.–
2100	494.–	506.–	518.–	552.–	564.–	575.–	608.–	620.–	647.–	659.–	671.–	682.–	694.–
2200	504.–	516.–	528.–	564.–	575.–	608.–	621.–	633.–	661.–	673.–	686.–	698.–	728.–
2300	514.–	526.–	539.–	575.–	608.–	621.–	634.–	646.–	675.–	688.–	700.–	732.–	745.–
2400	539.–	553.–	566.–	622.–	636.–	649.–	662.–	675.–	705.–	719.–	751.–	764.–	776.–
2500	548.–	562.–	576.–	634.–	648.–	661.–	675.–	689.–	719.–	752.–	766.–	779.–	793.–
2600	592.–	606.–	641.–	684.–	698.–	712.–	726.–	740.–	800.–	814.–	828.–	842.–	856.–
2700	601.–	636.–	652.–	695.–	709.–	725.–	739.–	773.–	814.–	828.–	844.–	858.–	873.–
2800	612.–	647.–	662.–	706.–	721.–	736.–	771.–	786.–	828.–	844.–	858.–	873.–	888.–

Preise in CHF, exkl. MWSt. Prix en CHF, exkl. TVA.

Nennmass = Aussparungsmass
Ausführung: Teilung 50 mm
Rahmen- und Lamellenprofile Aluminium
Abschlusslamelle vorstehend innen mit Vogelschutzgitter
Kupfer: Preise auf Anfrage

Cote nominal = Dimension cavité
Exécution: Division 50 mm
Profils de cadre et de lamelle en aluminium
Lamelle d'arête saillante avec grille anti oiseau
Cuivre: Prix sur demande

Wetterschutzgitter eckig
Grille pare-pluie rectangulaire

Wetterschutzgitter WS-50
Grille pare-pluie WS-50

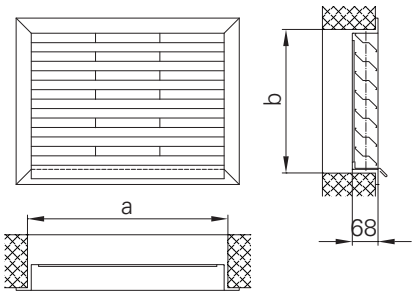

1.4301 (V2A)

Code 260
WS 50

Preis in CHF pro Stück
Prix en CHF par pièce

Rücknahme ausgeschlossen
Reprise exclus

	Preise netto prix net													
b \ **a**	**200**	**300**	**400**	**500**	**600**	**700**	**800**	**900**	**1000**	**1100**	**1200**	**1300**	**1400**	**1500**
200	155.–	159.–	164.–	170.–	175.–	179.–	191.–	196.–	202.–	206.–	211.–	216.–	230.–	235.–
300	160.–	166.–	173.–	179.–	185.–	191.–	205.–	211.–	218.–	224.–	230.–	237.–	252.–	258.–
400	189.–	197.–	204.–	212.–	219.–	226.–	242.–	250.–	257.–	265.–	272.–	280.–	297.–	304.–
500	195.–	204.–	212.–	222.–	230.–	239.–	256.–	265.–	273.–	283.–	291.–	300.–	319.–	329.–
600	223.–	233.–	244.–	253.–	264.–	275.–	293.–	303.–	313.–	324.–	333.–	344.–	364.–	375.–
700	229.–	240.–	252.–	264.–	275.–	286.–	308.–	318.–	330.–	342.–	353.–	365.–	386.–	411.–
800	235.–	248.–	260.–	273.–	286.–	299.–	320.–	333.–	346.–	359.–	372.–	398.–	422.–	435.–
900	258.–	272.–	286.–	300.–	315.–	329.–	352.–	366.–	380.–	395.–	422.–	436.–	462.–	476.–
1000	264.–	279.–	295.–	310.–	325.–	342.–	366.–	382.–	398.–	426.–	442.–	457.–	484.–	499.–
1100	292.–	309.–	326.–	343.–	359.–	377.–	404.–	420.–	450.–	466.–	484.–	500.–	543.–	559.–
1200	298.–	316.–	335.–	352.–	371.–	389.–	418.–	449.–	466.–	485.–	503.–	533.–	565.–	583.–
1300	312.–	331.–	351.–	370.–	390.–	409.–	456.–	476.–	495.–	515.–	546.–	566.–	604.–	624.–
1400	340.–	362.–	383.–	403.–	424.–	444.–	493.–	513.–	535.–	568.–	589.–	610.–	650.–	693.–
1500	346.–	369.–	391.–	412.–	435.–	470.–	506.–	529.–	551.–	586.–	608.–	630.–	695.–	717.–
1600	375.–	398.–	422.–	445.–	469.–	505.–	544.–	568.–	604.–	626.–	650.–	696.–	739.–	763.–
1700	380.–	405.–	430.–	455.–	492.–	517.–	558.–	596.–	620.–	645.–	692.–	717.–	762.–	786.–
1800	386.–	412.–	438.–	464.–	504.–	530.–	572.–	611.–	637.–	663.–	711.–	737.–	784.–	810.–
1900	416.–	443.–	470.–	497.–	537.–	565.–	622.–	649.–	676.–	726.–	753.–	780.–	830.–	857.–
2000	433.–	463.–	491.–	519.–	549.–	577.–	636.–	664.–	693.–	744.–	772.–	802.–	852.–	880.–
2100	463.–	492.–	523.–	552.–	583.–	612.–	672.–	703.–	755.–	785.–	815.–	845.–	897.–	946.–
2200	469.–	499.–	531.–	562.–	593.–	637.–	686.–	718.–	771.–	803.–	833.–	865.–	938.–	970.–
2300	473.–	506.–	539.–	571.–	604.–	650.–	700.–	756.–	788.–	820.–	853.–	886.–	960.–	993.–
2400	504.–	538.–	572.–	606.–	639.–	686.–	739.–	796.–	830.–	863.–	897.–	951.–	1008.–	1042.–
2500	510.–	545.–	580.–	616.–	664.–	699.–	753.–	811.–	846.–	882.–	917.–	971.–	1030.–	1065.–
2600	542.–	578.–	615.–	651.–	700.–	737.–	797.–	856.–	892.–	929.–	984.–	1022.–	1088.–	1124.–
2700	548.–	585.–	623.–	660.–	711.–	750.–	811.–	871.–	909.–	946.–	1004.–	1042.–	1110.–	1148.–
2800	553.–	592.–	631.–	670.–	723.–	762.–	825.–	886.–	925.–	984.–	1023.–	1062.–	1132.–	1171.–

Preise in CHF, exkl. MWSt. Prix en CHF, exkl. TVA.

Nennmass = Aussparungsmass
Ausführung: Teilung 50 mm
Rahmen- und Lamellenprofile 1.4301 (V2A)
Abschlusslamelle vorstehend innen mit Vogelschutzgitter
Kupfer: Preise auf Anfrage

Cote nominal = Dimension cavité
Exécution: Division 50 mm
Profils de cadre et de lamelle en 1.4301 (V2A)
Lamelle d'arête saillante avec grille anti oiseau
Cuivre: Prix sur demande

Wetterschutzgitter eckig
Grille pare-pluie rectangulaire

Wetterschutzgitter WS-50
Grille pare-pluie WS-50

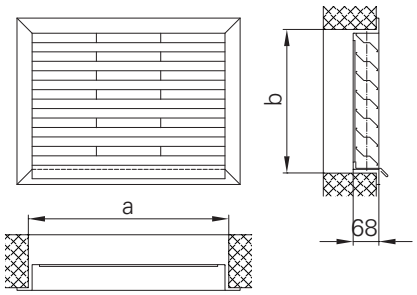

1.4301 (V2A)

Code 260
WS 50

Preis in CHF pro Stück
Prix en CHF par pièce

Rücknahme ausgeschlossen
Reprise exclus

Preise netto prix net

b \ a	1600	1700	1800	1900	2000	2100	2200	2300	2400	2500	2600	2700	2800
200	239.–	244.–	249.–	266.–	272.–	290.–	295.–	299.–	312.–	318.–	323.–	328.–	332.–
300	264.–	271.–	277.–	296.–	303.–	322.–	328.–	335.–	349.–	355.–	362.–	368.–	373.–
400	312.–	319.–	328.–	349.–	356.–	376.–	384.–	391.–	408.–	416.–	423.–	431.–	438.–
500	337.–	346.–	355.–	378.–	386.–	409.–	417.–	426.–	444.–	453.–	462.–	471.–	479.–
600	385.–	408.–	418.–	443.–	453.–	476.–	486.–	497.–	517.–	526.–	559.–	570.–	579.–
700	423.–	435.–	445.–	472.–	484.–	508.–	519.–	531.–	552.–	564.–	598.–	610.–	620.–
800	448.–	460.–	473.–	515.–	526.–	539.–	552.–	565.–	589.–	602.–	637.–	650.–	663.–
900	490.–	517.–	531.–	560.–	575.–	589.–	604.–	640.–	665.–	679.–	693.–	708.–	722.–
1000	528.–	544.–	559.–	590.–	605.–	644.–	659.–	675.–	702.–	717.–	732.–	748.–	763.–
1100	576.–	592.–	610.–	665.–	682.–	698.–	715.–	732.–	760.–	777.–	793.–	811.–	846.–
1200	600.–	642.–	659.–	695.–	712.–	730.–	749.–	766.–	797.–	815.–	852.–	870.–	889.–
1300	665.–	685.–	704.–	749.–	769.–	788.–	808.–	826.–	884.–	903.–	923.–	942.–	962.–
1400	713.–	735.–	755.–	802.–	822.–	843.–	883.–	904.–	943.–	963.–	984.–	1005.–	1025.–
1500	738.–	760.–	783.–	830.–	852.–	893.–	916.–	938.–	979.–	1000.–	1023.–	1045.–	1068.–
1600	786.–	810.–	833.–	902.–	925.–	949.–	972.–	996.–	1038.–	1062.–	1085.–	1108.–	1131.–
1700	811.–	836.–	880.–	931.–	956.–	980.–	1005.–	1030.–	1075.–	1099.–	1124.–	1178.–	1203.–
1800	836.–	882.–	908.–	960.–	986.–	1012.–	1038.–	1064.–	1110.–	1137.–	1192.–	1218.–	1244.–
1900	904.–	931.–	958.–	1012.–	1040.–	1068.–	1095.–	1122.–	1199.–	1226.–	1255.–	1282.–	1309.–
2000	929.–	957.–	985.–	1042.–	1071.–	1099.–	1128.–	1186.–	1236.–	1264.–	1293.–	1322.–	1350.–
2100	976.–	1006.–	1036.–	1095.–	1124.–	1155.–	1213.–	1244.–	1295.–	1325.–	1355.–	1385.–	1415.–
2200	1002.–	1032.–	1064.–	1123.–	1155.–	1216.–	1248.–	1278.–	1331.–	1363.–	1393.–	1425.–	1475.–
2300	1026.–	1058.–	1091.–	1152.–	1216.–	1248.–	1280.–	1313.–	1368.–	1400.–	1432.–	1484.–	1517.–
2400	1076.–	1110.–	1143.–	1237.–	1271.–	1304.–	1338.–	1372.–	1429.–	1462.–	1515.–	1549.–	1583.–
2500	1100.–	1136.–	1171.–	1266.–	1302.–	1336.–	1371.–	1406.–	1464.–	1518.–	1553.–	1589.–	1624.–
2600	1160.–	1197.–	1264.–	1335.–	1371.–	1409.–	1445.–	1482.–	1569.–	1605.–	1642.–	1678.–	1715.–
2700	1185.–	1253.–	1291.–	1364.–	1402.–	1440.–	1478.–	1535.–	1605.–	1643.–	1680.–	1719.–	1757.–
2800	1211.–	1279.–	1319.–	1393.–	1432.–	1472.–	1530.–	1569.–	1642.–	1680.–	1719.–	1759.–	1798.–

Preise in CHF, exkl. MWSt. Prix en CHF, exkl. TVA.

Nennmass = Aussparungsmass
Ausführung: Teilung 50 mm
Rahmen- und Lamellenprofile 1.4301 (V2A)
Abschlusslamelle vorstehend innen mit Vogelschutzgitter
Kupfer: Preise auf Anfrage

Cote nominal = Dimension cavité
Exécution: Division 50 mm
Profils de cadre et de lamelle en 1.4301 (V2A)
Lamelle d'arête saillante avec grille anti oiseau
Cuivre: Prix sur demande

Wetterschutzgitter eckig
Grille pare-pluie rectangulaire

Wetterschutzgitter WS-50
Grille pare-pluie WS-50

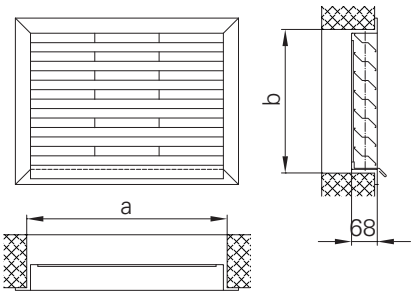

1.4404 (V4A)

Code 260
WS 50

Preis in CHF pro Stück
Prix en CHF par pièce

Rücknahme ausgeschlossen
Reprise exclus

	Preise netto prix net													
b \ a	200	300	400	500	600	700	800	900	1000	1100	1200	1300	1400	1500
200	159.–	166.–	172.–	179.–	185.–	192.–	205.–	212.–	218.–	224.–	231.–	237.–	252.–	259.–
300	166.–	175.–	183.–	191.–	199.–	206.–	223.–	230.–	238.–	246.–	255.–	262.–	279.–	288.–
400	197.–	206.–	216.–	225.–	236.–	245.–	262.–	272.–	282.–	291.–	300.–	310.–	329.–	338.–
500	204.–	216.–	226.–	238.–	249.–	260.–	279.–	290.–	302.–	312.–	324.–	335.–	356.–	366.–
600	235.–	248.–	259.–	272.–	285.–	298.–	319.–	332.–	344.–	357.–	370.–	383.–	405.–	418.–
700	242.–	256.–	270.–	284.–	298.–	313.–	336.–	350.–	364.–	379.–	393.–	408.–	432.–	459.–
800	249.–	265.–	280.–	296.–	312.–	328.–	353.–	369.–	385.–	400.–	416.–	445.–	472.–	488.–
900	273.–	291.–	309.–	326.–	343.–	360.–	388.–	405.–	423.–	439.–	470.–	488.–	516.–	533.–
1000	280.–	299.–	319.–	338.–	357.–	376.–	405.–	424.–	443.–	475.–	493.–	512.–	543.–	562.–
1100	311.–	331.–	352.–	372.–	393.–	413.–	444.–	465.–	498.–	519.–	539.–	560.–	605.–	626.–
1200	318.–	340.–	363.–	384.–	406.–	429.–	462.–	497.–	518.–	540.–	563.–	598.–	632.–	655.–
1300	333.–	357.–	380.–	405.–	429.–	452.–	503.–	526.–	550.–	573.–	610.–	633.–	677.–	700.–
1400	364.–	389.–	415.–	439.–	465.–	490.–	543.–	568.–	593.–	631.–	657.–	682.–	726.–	775.–
1500	371.–	398.–	424.–	451.–	478.–	518.–	559.–	586.–	613.–	653.–	679.–	706.–	776.–	803.–
1600	402.–	430.–	458.–	486.–	515.–	556.–	599.–	628.–	669.–	698.–	726.–	777.–	825.–	853.–
1700	409.–	438.–	469.–	498.–	540.–	571.–	617.–	659.–	690.–	719.–	771.–	802.–	852.–	882.–
1800	416.–	448.–	478.–	510.–	555.–	586.–	633.–	678.–	710.–	740.–	795.–	826.–	879.–	910.–
1900	446.–	479.–	512.–	545.–	591.–	624.–	686.–	719.–	752.–	808.–	840.–	873.–	929.–	962.–
2000	466.–	500.–	535.–	570.–	604.–	639.–	704.–	738.–	772.–	830.–	864.–	899.–	955.–	990.–
2100	496.–	532.–	569.–	604.–	640.–	677.–	743.–	779.–	838.–	875.–	910.–	946.–	1005.–	1060.–
2200	503.–	540.–	578.–	617.–	655.–	705.–	760.–	798.–	858.–	896.–	933.–	971.–	1051.–	1089.–
2300	511.–	550.–	589.–	629.–	668.–	719.–	777.–	839.–	878.–	917.–	957.–	996.–	1078.–	1117.–
2400	543.–	583.–	624.–	665.–	705.–	759.–	819.–	882.–	923.–	964.–	1005.–	1065.–	1129.–	1170.–
2500	550.–	592.–	635.–	677.–	732.–	775.–	836.–	900.–	943.–	985.–	1028.–	1090.–	1156.–	1198.–
2600	583.–	626.–	671.–	715.–	771.–	816.–	883.–	949.–	992.–	1037.–	1100.–	1144.–	1218.–	1262.–
2700	590.–	636.–	680.–	726.–	785.–	830.–	899.–	968.–	1012.–	1058.–	1123.–	1169.–	1245.–	1290.–
2800	597.–	644.–	691.–	738.–	798.–	845.–	917.–	986.–	1033.–	1099.–	1146.–	1193.–	1271.–	1318.–

Preise in CHF, exkl. MWSt. Prix en CHF, exkl. TVA.

Nennmass = Aussparungsmass
Ausführung: Teilung 50 mm
Rahmen- und Lamellenprofile 1.4404 (V4A)
Abschlusslamelle vorstehend innen mit Vogelschutzgitter
Kupfer: Preise auf Anfrage

Cote nominal = Dimension cavité
Exécution: Division 50 mm
Profils de cadre et de lamelle en 1.4404 (V4A)
Lamelle d'arête saillante avec grille anti oiseau
Cuivre: Prix sur demande

Wetterschutzgitter eckig
Grille pare-pluie rectangulaire

Wetterschutzgitter WS-50
Grille pare-pluie WS-50

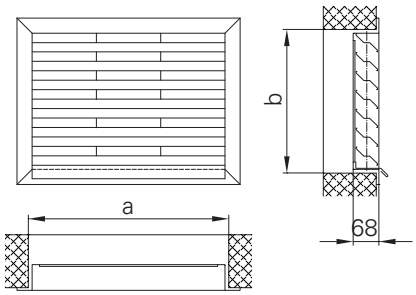

1.4404 (V4A)

Code 260
WS 50

Preis in CHF pro Stück
Prix en CHF par pièce

Rücknahme ausgeschlossen
Reprise exclus

Preise netto prix net

b \ a	1600	1700	1800	1900	2000	2100	2200	2300	2400	2500	2600	2700	2800
200	265.–	272.–	278.–	297.–	304.–	323.–	330.–	336.–	351.–	357.–	364.–	370.–	377.–
300	296.–	303.–	311.–	332.–	340.–	362.–	370.–	377.–	393.–	402.–	410.–	418.–	426.–
400	348.–	358.–	368.–	390.–	399.–	423.–	432.–	442.–	460.–	470.–	479.–	489.–	498.–
500	378.–	389.–	400.–	425.–	437.–	460.–	471.–	483.–	503.–	515.–	525.–	537.–	548.–
600	431.–	457.–	469.–	496.–	509.–	535.–	548.–	559.–	582.–	595.–	630.–	643.–	656.–
700	473.–	488.–	502.–	531.–	545.–	572.–	586.–	600.–	625.–	639.–	676.–	691.–	705.–
800	504.–	519.–	535.–	579.–	595.–	611.–	626.–	642.–	669.–	684.–	723.–	738.–	755.–
900	551.–	582.–	598.–	631.–	649.–	666.–	684.–	723.–	752.–	769.–	786.–	804.–	822.–
1000	593.–	612.–	632.–	666.–	685.–	726.–	745.–	764.–	795.–	813.–	832.–	852.–	871.–
1100	646.–	668.–	688.–	746.–	768.–	788.–	809.–	829.–	860.–	882.–	902.–	923.–	963.–
1200	677.–	720.–	743.–	782.–	804.–	826.–	848.–	870.–	904.–	926.–	968.–	990.–	1012.–
1300	746.–	770.–	793.–	843.–	866.–	890.–	913.–	937.–	998.–	1022.–	1045.–	1069.–	1092.–
1400	799.–	824.–	850.–	900.–	925.–	951.–	996.–	1020.–	1064.–	1089.–	1115.–	1139.–	1165.–
1500	829.–	856.–	883.–	935.–	962.–	1008.–	1035.–	1062.–	1108.–	1133.–	1160.–	1188.–	1215.–
1600	882.–	910.–	938.–	1012.–	1040.–	1069.–	1097.–	1125.–	1173.–	1202.–	1230.–	1258.–	1286.–
1700	912.–	942.–	991.–	1048.–	1077.–	1108.–	1137.–	1168.–	1217.–	1246.–	1276.–	1336.–	1366.–
1800	942.–	992.–	1024.–	1083.–	1113.–	1145.–	1177.–	1209.–	1259.–	1291.–	1352.–	1384.–	1416.–
1900	1013.–	1046.–	1079.–	1140.–	1173.–	1206.–	1239.–	1272.–	1356.–	1389.–	1422.–	1455.–	1488.–
2000	1044.–	1078.–	1113.–	1176.–	1210.–	1244.–	1279.–	1344.–	1399.–	1433.–	1468.–	1503.–	1537.–
2100	1097.–	1132.–	1169.–	1233.–	1269.–	1305.–	1371.–	1408.–	1465.–	1500.–	1537.–	1573.–	1610.–
2200	1126.–	1164.–	1202.–	1268.–	1305.–	1373.–	1411.–	1449.–	1508.–	1545.–	1584.–	1622.–	1678.–
2300	1156.–	1196.–	1235.–	1303.–	1372.–	1411.–	1451.–	1490.–	1551.–	1590.–	1630.–	1688.–	1728.–
2400	1211.–	1252.–	1292.–	1392.–	1433.–	1475.–	1515.–	1556.–	1619.–	1660.–	1719.–	1760.–	1802.–
2500	1240.–	1283.–	1325.–	1428.–	1470.–	1512.–	1555.–	1597.–	1662.–	1724.–	1766.–	1809.–	1851.–
2600	1306.–	1350.–	1424.–	1503.–	1546.–	1591.–	1635.–	1678.–	1773.–	1818.–	1862.–	1905.–	1950.–
2700	1336.–	1411.–	1457.–	1537.–	1583.–	1629.–	1675.–	1738.–	1817.–	1863.–	1908.–	1953.–	1999.–
2800	1365.–	1443.–	1490.–	1572.–	1619.–	1666.–	1732.–	1779.–	1860.–	1908.–	1955.–	2002.–	2049.–

Preise in CHF, exkl. MWSt. Prix en CHF, exkl. TVA.

Nennmass = Aussparungsmass
Ausführung: Teilung 50 mm
Rahmen- und Lamellenprofile 1.4404 (V4A)
Abschlusslamelle vorstehend innen mit Vogelschutzgitter
Kupfer: Preise auf Anfrage

Cote nominal = Dimension cavité
Exécution: Division 50 mm
Profils de cadre et de lamelle en 1.4404 (V4A)
Lamelle d'arête saillante avec grille anti oiseau
Cuivre: Prix sur demande

Auszugsblatt Wetterschutzgitter eckig
Feuille technique grille pare-pluie rectangulaire

☒ **Bestellung** Commande	☒ **Anfrage** Demande	Datum date	Seite page
Kundenadresse Adresse du client		Sachbearbeiter Responsable	
		Telefon Téléphone	
Anlagekennwort Installation		Bestell-Nr. No de commande	
Lieferadresse Adresse de livraison			
		Liefertermin Délai de livraison	

Code 264.1 WS-150 / 264.2 WS-150 SD / 264.3 WS-300 SD

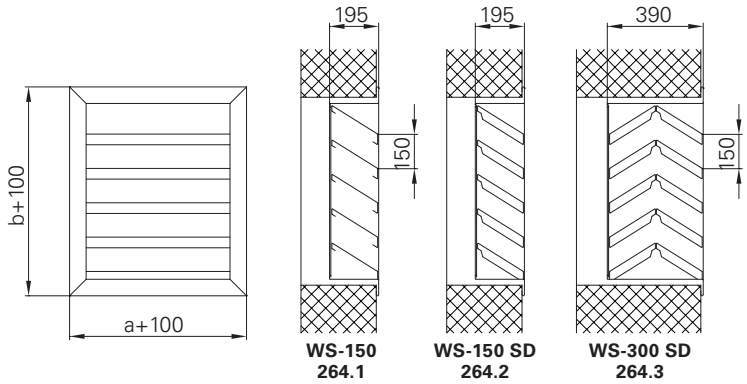

Material
Aluminium
1.4301 (V2A)

Option
Pulverbeschichtet

Rahmenbreite
65 mm

Matériel
Aluminium
1.4301 (V2A)

Option
Poudrage

Largeur du cadre
65 mm

Befestigungsarten Mode de fixation
als Zubehör comme accessoires

Typ A
verschraubt
vissés

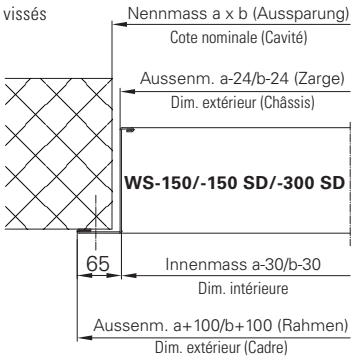

Typ B
mit Klemmbügel
avec support de fixation

nur Aluminium
seulement en Aluminium

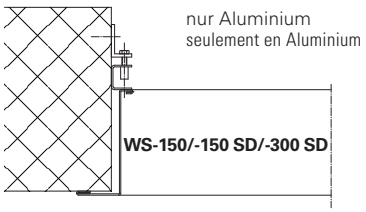

Alle Masse in mm
Toutes les mesures en mm

Pos.	Stk. pce	Nennmass (Aussparung) Cote nominale (Cavité) axb	Material Matériel	Oberflächenbehandlung Traitement de surface	Befestigungsart Mode de fixation	Bemerkungen Remarques

Wetterschutzgitter eckig
Grille pare-pluie rectangulaire

Wetterschutzgitter WS-150
Grille pare-pluie WS-150

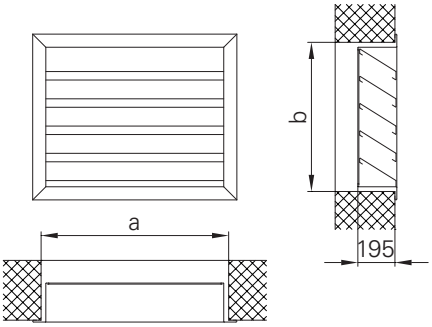

Aluminium

Code 264.1
WS 150

Preis in CHF pro Stück
Prix en CHF par pièce

Rücknahme ausgeschlossen
Reprise exclus

	Preise netto prix net													
b \ a	200	400	600	800	1000	1200	1400	1600	1800	2000	2200	2400	2600	2800
300	354.–	474.–	512.–	549.–	586.–	661.–	695.–	727.–	761.–	794.–	1017.–	1050.–	1084.–	1117.–
450	423.–	541.–	585.–	628.–	672.–	756.–	805.–	838.–	872.–	920.–	1150.–	1192.–	1225.–	1258.–
600	490.–	609.–	660.–	709.–	760.–	853.–	916.–	950.–	983.–	1046.–	1281.–	1333.–	1367.–	1400.–
750	558.–	678.–	733.–	789.–	846.–	950.–	1026.–	1060.–	1094.–	1171.–	1415.–	1475.–	1508.–	1541.–
900	626.–	746.–	807.–	870.–	932.–	1045.–	1138.–	1171.–	1205.–	1297.–	1547.–	1615.–	1649.–	1683.–
1050	695.–	813.–	881.–	950.–	1019.–	1142.–	1249.–	1281.–	1315.–	1422.–	1679.–	1757.–	1790.–	1823.–
1200	763.–	881.–	956.–	1031.–	1105.–	1238.–	1359.–	1393.–	1426.–	1547.–	1813.–	1898.–	1931.–	1965.–
1350	831.–	949.–	1029.–	1110.–	1191.–	1335.–	1470.–	1504.–	1538.–	1673.–	1945.–	2040.–	2073.–	2106.–
1500	899.–	1017.–	1104.–	1191.–	1278.–	1431.–	1581.–	1614.–	1648.–	1799.–	2077.–	2181.–	2214.–	2247.–
1650	966.–	1084.–	1178.–	1271.–	1364.–	1527.–	1692.–	1726.–	1759.–	1924.–	2211.–	2322.–	2356.–	2389.–
1800	1035.–	1152.–	1252.–	1351.–	1451.–	1624.–	1803.–	1836.–	1869.–	2050.–	2343.–	2464.–	2497.–	2531.–
1950	1103.–	1221.–	1326.–	1432.–	1538.–	1719.–	1914.–	1947.–	1981.–	2175.–	2475.–	2606.–	2638.–	2672.–
2100	1171.–	1289.–	1400.–	1511.–	1624.–	1816.–	2025.–	2058.–	2092.–	2301.–	2609.–	2746.–	2780.–	2813.–
2250	1239.–	1356.–	1475.–	1592.–	1710.–	1913.–	2135.–	2169.–	2202.–	2427.–	2741.–	2887.–	2921.–	2954.–
2400	1308.–	1424.–	1548.–	1672.–	1797.–	2008.–	2246.–	2280.–	2314.–	2552.–	2873.–	3029.–	3062.–	3095.–
2550	1376.–	1491.–	1622.–	1753.–	1883.–	2105.–	2358.–	2390.–	2424.–	2678.–	3007.–	3169.–	3203.–	3237.–
2700	1443.–	1560.–	1696.–	1833.–	1969.–	2201.–	2468.–	2502.–	2535.–	2803.–	3139.–	3311.–	3345.–	3378.–
2850	1511.–	1627.–	1771.–	1914.–	2055.–	2297.–	2579.–	2613.–	2646.–	2929.–	3271.–	3453.–	3486.–	3519.–

Preise in CHF, exkl. MWSt. Prix en CHF, exkl. TVA.

Nennmass = Aussparungsmass
Ausführung: Teilung 150 mm
Rahmen- und Lamellenprofile Aluminium
innen mit Vogelschutzgitter
Option: pulverbeschichtet

Cote nominal = Dimension cavité
Exécution: Division 150 mm
Profils de cadre et de lamelle en aluminium
avec grille anti oiseau
Option: poudrage

schmidlin
wegweisend im luftverkehr

Wetterschutzgitter eckig
Grille pare-pluie rectangulaire

Wetterschutzgitter WS-150
Grille pare-pluie WS-150

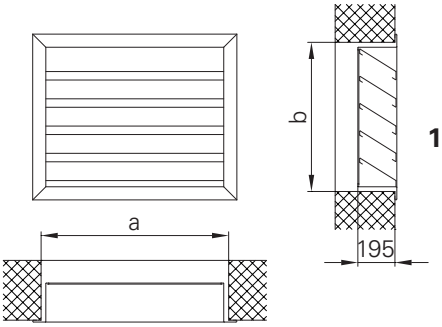

1.4301 (V2A)

Code 264.1
WS 150

Preis in CHF pro Stück
Prix en CHF par pièce

Rücknahme ausgeschlossen
Reprise exclus

	Preise netto prix net													
b \ a	200	400	600	800	1000	1200	1400	1600	1800	2000	2200	2400	2600	2800
300	468.–	563.–	657.–	752.–	846.–	962.–	1031.–	1100.–	1168.–	1236.–	1507.–	1575.–	1645.–	1713.–
450	561.–	667.–	762.–	856.–	985.–	1122.–	1205.–	1273.–	1341.–	1455.–	1741.–	1826.–	1895.–	1964.–
600	654.–	771.–	866.–	960.–	1125.–	1280.–	1378.–	1446.–	1516.–	1671.–	1976.–	2076.–	2145.–	2214.–
750	746.–	876.–	971.–	1065.–	1265.–	1440.–	1552.–	1621.–	1690.–	1889.–	2211.–	2327.–	2396.–	2465.–
900	838.–	980.–	1075.–	1169.–	1404.–	1600.–	1726.–	1795.–	1863.–	2107.–	2445.–	2577.–	2645.–	2715.–
1050	932.–	1085.–	1179.–	1274.–	1543.–	1758.–	1900.–	1969.–	2037.–	2325.–	2679.–	2828.–	2896.–	2966.–
1200	1024.–	1189.–	1284.–	1378.–	1683.–	1918.–	2074.–	2142.–	2212.–	2541.–	2913.–	3078.–	3146.–	3216.–
1350	1117.–	1294.–	1388.–	1483.–	1822.–	2077.–	2247.–	2317.–	2385.–	2760.–	3148.–	3329.–	3397.–	3467.–
1500	1210.–	1398.–	1493.–	1587.–	1962.–	2237.–	2422.–	2490.–	2559.–	2977.–	3383.–	3579.–	3647.–	3716.–
1650	1302.–	1502.–	1596.–	1691.–	2102.–	2396.–	2596.–	2664.–	2733.–	3196.–	3617.–	3830.–	3898.–	3967.–
1800	1395.–	1607.–	1701.–	1796.–	2241.–	2555.–	2769.–	2838.–	2907.–	3412.–	3851.–	4080.–	4148.–	4217.–
1950	1487.–	1711.–	1805.–	1900.–	2381.–	2715.–	2943.–	3012.–	3080.–	3630.–	4086.–	4331.–	4399.–	4468.–
2100	1581.–	1816.–	1909.–	2005.–	2520.–	2873.–	3117.–	3186.–	3254.–	3848.–	4320.–	4581.–	4649.–	4718.–
2250	1673.–	1920.–	2014.–	2109.–	2660.–	3033.–	3291.–	3359.–	3429.–	4065.–	4554.–	4832.–	4900.–	4969.–
2400	1766.–	2025.–	2118.–	2214.–	2800.–	3192.–	3464.–	3534.–	3602.–	4282.–	4788.–	5081.–	5150.–	5219.–
2550	1859.–	2129.–	2223.–	2318.–	2939.–	3352.–	3639.–	3708.–	3776.–	4501.–	5024.–	5332.–	5401.–	5470.–
2700	1951.–	2233.–	2327.–	2422.–	3079.–	3511.–	3813.–	3881.–	3950.–	4718.–	5258.–	5582.–	5651.–	5720.–
2850	2044.–	2338.–	2432.–	2527.–	3219.–	3670.–	3986.–	4056.–	4124.–	4935.–	5492.–	5833.–	5901.–	5971.–

Preise in CHF, exkl. MWSt. Prix en CHF, exkl. TVA.

Nennmass = Aussparungsmass
Ausführung: Teilung 150 mm
Rahmen- und Lamellenprofile 1.4301 (V2A)
innen mit Vogelschutzgitter
Option: pulverbeschichtet

Cote nominal = Dimension cavité
Exécution: Division 150 mm
Profils de cadre et de lamelle en 1.4301 (V2A)
avec grille anti oiseau
Option: poudrage

Wetterschutzgitter eckig
Grille pare-pluie rectangulaire

Wetterschutzgitter WS-150 SD
Grille pare-pluie WS-150 SD

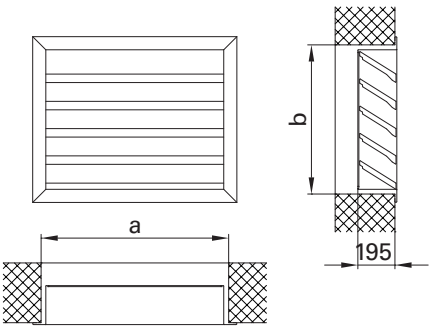

Aluminium

Code 264.2
WS 150 SD

Preis in CHF pro Stück
Prix en CHF par pièce

Rücknahme ausgeschlossen
Reprise exclus

	Preise netto prix net													
b \ a	200	400	600	800	1000	1200	1400	1600	1800	2000	2200	2400	2600	2800
300	432.–	578.–	624.–	669.–	716.–	806.–	847.–	887.–	928.–	969.–	1241.–	1281.–	1322.–	1362.–
450	515.–	660.–	714.–	767.–	821.–	922.–	982.–	1023.–	1064.–	1123.–	1403.–	1455.–	1495.–	1536.–
600	598.–	744.–	805.–	866.–	927.–	1041.–	1118.–	1159.–	1200.–	1276.–	1563.–	1626.–	1667.–	1708.–
750	681.–	827.–	895.–	962.–	1032.–	1159.–	1252.–	1293.–	1334.–	1428.–	1726.–	1799.–	1840.–	1880.–
900	764.–	910.–	984.–	1061.–	1137.–	1275.–	1388.–	1428.–	1469.–	1583.–	1887.–	1970.–	2011.–	2052.–
1050	847.–	992.–	1076.–	1159.–	1243.–	1393.–	1524.–	1563.–	1604.–	1735.–	2049.–	2144.–	2183.–	2224.–
1200	931.–	1076.–	1166.–	1257.–	1348.–	1510.–	1658.–	1699.–	1740.–	1887.–	2212.–	2316.–	2357.–	2398.–
1350	1014.–	1158.–	1256.–	1355.–	1453.–	1629.–	1794.–	1835.–	1876.–	2041.–	2372.–	2488.–	2529.–	2569.–
1500	1097.–	1241.–	1347.–	1453.–	1560.–	1746.–	1928.–	1969.–	2010.–	2195.–	2534.–	2661.–	2701.–	2742.–
1650	1179.–	1322.–	1437.–	1550.–	1665.–	1863.–	2064.–	2105.–	2147.–	2347.–	2697.–	2832.–	2873.–	2915.–
1800	1263.–	1405.–	1527.–	1648.–	1770.–	1981.–	2200.–	2240.–	2281.–	2501.–	2859.–	3006.–	3047.–	3087.–
1950	1346.–	1489.–	1617.–	1747.–	1876.–	2097.–	2335.–	2376.–	2417.–	2654.–	3020.–	3179.–	3219.–	3260.–
2100	1428.–	1572.–	1708.–	1844.–	1981.–	2215.–	2470.–	2511.–	2552.–	2807.–	3182.–	3350.–	3391.–	3432.–
2250	1512.–	1654.–	1799.–	1943.–	2086.–	2334.–	2604.–	2645.–	2686.–	2960.–	3344.–	3522.–	3563.–	3604.–
2400	1595.–	1737.–	1888.–	2040.–	2192.–	2450.–	2741.–	2782.–	2823.–	3114.–	3505.–	3694.–	3736.–	3775.–
2550	1678.–	1819.–	1979.–	2138.–	2297.–	2568.–	2876.–	2916.–	2957.–	3267.–	3668.–	3867.–	3908.–	3948.–
2700	1760.–	1903.–	2069.–	2236.–	2403.–	2685.–	3011.–	3052.–	3093.–	3419.–	3830.–	4040.–	4081.–	4122.–
2850	1844.–	1985.–	2160.–	2335.–	2508.–	2802.–	3146.–	3187.–	3228.–	3574.–	3990.–	4212.–	4253.–	4293.–

Preise in CHF, exkl. MWSt. Prix en CHF, exkl. TVA.

Nennmass = Aussparungsmass
Ausführung: Teilung 150 mm
Rahmen- und Lamellenprofile Aluminium
Lamellenprofile schallgedämpft
innen mit Vogelschutzgitter
Option: pulverbeschichtet

Cote nominal = Dimension cavité
Exécution: Division 150 mm
Profils de cadre et de lamelle en aluminium
Profils de lamelle insonorisés
avec grille anti oiseau
Option: poudrage

Wetterschutzgitter eckig
Grille pare-pluie rectangulaire

Wetterschutzgitter WS-150 SD
Grille pare-pluie WS-150 SD

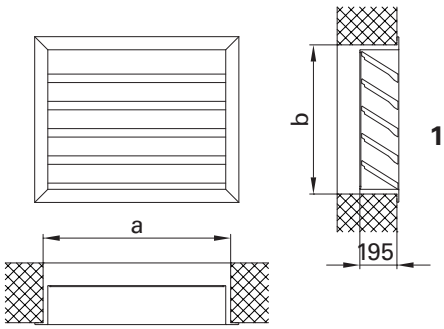

1.4301 (V2A)

Code 264.2
WS 150 SD

Preis in CHF pro Stück
Prix en CHF par pièce

Rücknahme ausgeschlossen
Reprise exclus

	Preise netto prix net													
b \ a	200	400	600	800	1000	1200	1400	1600	1800	2000	2200	2400	2600	2800
300	523.–	630.–	735.–	843.–	948.–	1078.–	1154.–	1232.–	1308.–	1384.–	1688.–	1764.–	1842.–	1919.–
450	628.–	747.–	853.–	959.–	1104.–	1256.–	1350.–	1425.–	1502.–	1629.–	1950.–	2046.–	2121.–	2199.–
600	732.–	864.–	970.–	1076.–	1260.–	1434.–	1543.–	1620.–	1697.–	1872.–	2213.–	2325.–	2402.–	2480.–
750	835.–	981.–	1087.–	1193.–	1416.–	1613.–	1738.–	1815.–	1893.–	2116.–	2476.–	2607.–	2683.–	2761.–
900	939.–	1098.–	1204.–	1310.–	1572.–	1792.–	1932.–	2010.–	2087.–	2360.–	2738.–	2886.–	2963.–	3040.–
1050	1043.–	1215.–	1320.–	1427.–	1728.–	1969.–	2128.–	2205.–	2282.–	2604.–	3000.–	3167.–	3244.–	3322.–
1200	1147.–	1332.–	1438.–	1543.–	1884.–	2148.–	2323.–	2400.–	2477.–	2846.–	3263.–	3448.–	3524.–	3601.–
1350	1251.–	1449.–	1554.–	1661.–	2041.–	2326.–	2517.–	2595.–	2672.–	3091.–	3526.–	3728.–	3805.–	3882.–
1500	1355.–	1566.–	1672.–	1777.–	2197.–	2506.–	2713.–	2789.–	2866.–	3334.–	3789.–	4008.–	4085.–	4163.–
1650	1459.–	1683.–	1788.–	1894.–	2354.–	2683.–	2908.–	2984.–	3060.–	3579.–	4050.–	4290.–	4365.–	4443.–
1800	1562.–	1800.–	1905.–	2011.–	2510.–	2862.–	3101.–	3178.–	3255.–	3821.–	4313.–	4569.–	4646.–	4723.–
1950	1666.–	1916.–	2022.–	2128.–	2666.–	3040.–	3295.–	3373.–	3450.–	4066.–	4576.–	4850.–	4927.–	5005.–
2100	1771.–	2033.–	2138.–	2245.–	2823.–	3218.–	3491.–	3568.–	3645.–	4310.–	4839.–	5130.–	5206.–	5284.–
2250	1874.–	2150.–	2256.–	2362.–	2979.–	3397.–	3686.–	3763.–	3840.–	4553.–	5100.–	5411.–	5488.–	5565.–
2400	1978.–	2267.–	2372.–	2480.–	3136.–	3576.–	3880.–	3958.–	4035.–	4796.–	5363.–	5691.–	5767.–	5845.–
2550	2082.–	2384.–	2490.–	2596.–	3292.–	3754.–	4076.–	4153.–	4230.–	5040.–	5626.–	5972.–	6048.–	6126.–
2700	2186.–	2501.–	2607.–	2713.–	3449.–	3932.–	4271.–	4347.–	4423.–	5284.–	5889.–	6252.–	6329.–	6407.–
2850	2289.–	2618.–	2724.–	2830.–	3605.–	4110.–	4465.–	4542.–	4618.–	5528.–	6151.–	6534.–	6609.–	6687.–

Preise in CHF, exkl. MWSt. Prix en CHF, exkl. TVA.

Nennmass = Aussparungsmass
Ausführung: Teilung 150 mm
Rahmen- und Lamellenprofile 1.4301 (V2A)
Lamellenprofile schallgedämpft
innen mit Vogelschutzgitter
Option: pulverbeschichtet

Cote nominal = Dimension cavité
Exécution: Division 150 mm
Profils de cadre et de lamelle en 1.4301 (V2A)
Profils de lamelle insonorisés
avec grille anti oiseau
Option: poudrage

Wetterschutzgitter eckig
Grille pare-pluie rectangulaire

Wetterschutzgitter WS-300 SD
Grille pare-pluie WS-300 SD

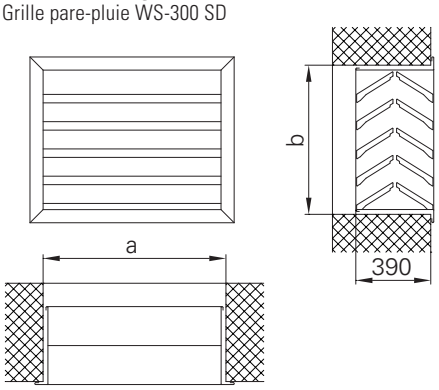

Aluminium

Code 264.3
WS 300 SD

Preis in CHF pro Stück
Prix en CHF par pièce

Rücknahme ausgeschlossen
Reprise exclus

	Preise netto prix net													
b \ a	200	400	600	800	1000	1200	1400	1600	1800	2000	2200	2400	2600	2800
300	657.–	878.–	949.–	1017.–	1087.–	1225.–	1287.–	1348.–	1410.–	1472.–	1885.–	1947.–	2010.–	2070.–
450	783.–	1003.–	1086.–	1166.–	1247.–	1402.–	1493.–	1554.–	1617.–	1707.–	2133.–	2211.–	2272.–	2334.–
600	909.–	1130.–	1223.–	1315.–	1409.–	1582.–	1698.–	1761.–	1823.–	1940.–	2376.–	2471.–	2533.–	2596.–
750	1035.–	1256.–	1360.–	1462.–	1568.–	1761.–	1903.–	1965.–	2027.–	2171.–	2622.–	2735.–	2797.–	2858.–
900	1161.–	1382.–	1496.–	1612.–	1728.–	1938.–	2109.–	2171.–	2233.–	2406.–	2868.–	2995.–	3057.–	3119.–
1050	1287.–	1507.–	1634.–	1761.–	1888.–	2117.–	2317.–	2376.–	2438.–	2637.–	3115.–	3258.–	3318.–	3380.–
1200	1415.–	1634.–	1772.–	1910.–	2048.–	2296.–	2520.–	2582.–	2645.–	2868.–	3362.–	3520.–	3582.–	3644.–
1350	1541.–	1759.–	1909.–	2060.–	2208.–	2476.–	2726.–	2788.–	2851.–	3101.–	3606.–	3782.–	3843.–	3904.–
1500	1667.–	1885.–	2047.–	2208.–	2370.–	2653.–	2931.–	2993.–	3055.–	3336.–	3852.–	4045.–	4105.–	4168.–
1650	1791.–	2010.–	2183.–	2357.–	2530.–	2831.–	3137.–	3199.–	3263.–	3567.–	4099.–	4304.–	4367.–	4431.–
1800	1919.–	2136.–	2321.–	2505.–	2690.–	3011.–	3344.–	3405.–	3467.–	3800.–	4344.–	4568.–	4631.–	4693.–
1950	2045.–	2263.–	2459.–	2655.–	2851.–	3187.–	3548.–	3610.–	3673.–	4034.–	4591.–	4832.–	4892.–	4954.–
2100	2171.–	2389.–	2596.–	2803.–	3011.–	3367.–	3754.–	3816.–	3879.–	4267.–	4837.–	5092.–	5154.–	5216.–
2250	2299.–	2514.–	2735.–	2953.–	3170.–	3546.–	3959.–	4021.–	4083.–	4500.–	5082.–	5353.–	5415.–	5478.–
2400	2425.–	2640.–	2870.–	3100.–	3331.–	3724.–	4166.–	4228.–	4291.–	4733.–	5328.–	5615.–	5679.–	5738.–
2550	2551.–	2765.–	3008.–	3250.–	3491.–	3902.–	4372.–	4433.–	4494.–	4966.–	5575.–	5877.–	5939.–	6001.–
2700	2676.–	2892.–	3144.–	3398.–	3652.–	4082.–	4576.–	4638.–	4700.–	5197.–	5821.–	6140.–	6203.–	6265.–
2850	2803.–	3017.–	3284.–	3548.–	3812.–	4258.–	4782.–	4844.–	4906.–	5432.–	6065.–	6402.–	6464.–	6525.–

Preise in CHF, exkl. MWSt. Prix en CHF, exkl. TVA.

Nennmass = Aussparungsmass
Ausführung: Teilung 150 mm
Rahmen- und Lamellenprofile 1.4301 (V2A)
Lamellenprofile schallgedämpft
innen mit Vogelschutzgitter
Option: pulverbeschichtet

Cote nominal = Dimension cavité
Exécution: Division 150 mm
Profils de cadre et de lamelle en 1.4301 (V2A)
Profils de lamelle insonorisés
avec grille anti oiseau
Option: poudrage

Wetterschutzgitter eckig
Grille pare-pluie rectangulaire

Wetterschutzgitter 300 SD
Grille pare-pluie 300 SD

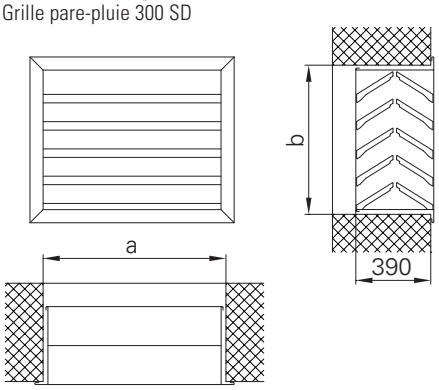

1.4301 (V2A)

Code 264.3
WS 300 SD

Preis in CHF pro Stück
Prix en CHF par pièce

Rücknahme ausgeschlossen
Reprise exclus

	Preise netto prix net													
b \ a	200	400	600	800	1000	1200	1400	1600	1800	2000	2200	2400	2600	2800
300	879.–	1059.–	1235.–	1415.–	1591.–	1811.–	1939.–	2070.–	2197.–	2325.–	2835.–	2964.–	3095.–	3223.–
450	1056.–	1254.–	1433.–	1611.–	1855.–	2110.–	2267.–	2394.–	2523.–	2737.–	3276.–	3437.–	3564.–	3694.–
600	1230.–	1451.–	1629.–	1806.–	2117.–	2408.–	2592.–	2721.–	2851.–	3144.–	3717.–	3906.–	4035.–	4165.–
750	1403.–	1648.–	1826.–	2004.–	2379.–	2709.–	2919.–	3049.–	3179.–	3555.–	4160.–	4379.–	4507.–	4638.–
900	1578.–	1844.–	2022.–	2200.–	2641.–	3010.–	3246.–	3377.–	3505.–	3964.–	4599.–	4848.–	4976.–	5108.–
1050	1752.–	2042.–	2218.–	2398.–	2903.–	3308.–	3575.–	3705.–	3834.–	4375.–	5040.–	5321.–	5450.–	5580.–
1200	1927.–	2237.–	2415.–	2592.–	3165.–	3608.–	3902.–	4031.–	4162.–	4781.–	5481.–	5791.–	5920.–	6050.–
1350	2102.–	2434.–	2611.–	2789.–	3428.–	3908.–	4229.–	4359.–	4488.–	5192.–	5924.–	6263.–	6392.–	6522.–
1500	2276.–	2631.–	2809.–	2986.–	3691.–	4209.–	4556.–	4686.–	4815.–	5601.–	6365.–	6734.–	6862.–	6993.–
1650	2451.–	2826.–	3002.–	3181.–	3954.–	4507.–	4885.–	5012.–	5141.–	6012.–	6804.–	7207.–	7334.–	7464.–
1800	2623.–	3024.–	3201.–	3378.–	4216.–	4807.–	5210.–	5339.–	5469.–	6420.–	7245.–	7676.–	7804.–	7935.–
1950	2798.–	3218.–	3396.–	3575.–	4480.–	5108.–	5536.–	5666.–	5795.–	6831.–	7688.–	8148.–	8278.–	8408.–
2100	2974.–	3415.–	3591.–	3772.–	4742.–	5406.–	5864.–	5995.–	6123.–	7240.–	8129.–	8618.–	8746.–	8877.–
2250	3147.–	3611.–	3790.–	3967.–	5005.–	5707.–	6192.–	6320.–	6452.–	7649.–	8568.–	9090.–	9219.–	9350.–
2400	3322.–	3809.–	3985.–	4165.–	5267.–	6006.–	6519.–	6649.–	6778.–	8057.–	9009.–	9562.–	9689.–	9819.–
2550	3497.–	4005.–	4183.–	4361.–	5531.–	6307.–	6846.–	6977.–	7106.–	8468.–	9452.–	10032.–	10161.–	10292.–
2700	3671.–	4200.–	4379.–	4556.–	5793.–	6605.–	7175.–	7303.–	7430.–	8877.–	9893.–	10504.–	10632.–	10763.–
2850	3846.–	4398.–	4576.–	4755.–	6056.–	6905.–	7501.–	7630.–	7759.–	9287.–	10334.–	10976.–	11103.–	11233.–

Preise in CHF, exkl. MWSt. Prix en CHF, exkl. TVA.

Nennmass = Aussparungsmass
Ausführung: Teilung 150 mm
Rahmen- und Lamellenprofile 1.4301 (V2A)
Lamellenprofile schallgedämpft
innen mit Vogelschutzgitter
Option: pulverbeschichtet

Cote nominal = Dimension cavité
Exécution: Division 150 mm
Profils de cadre et de lamelle en 1.4301 (V2A)
Profils de lamelle insonorisés
avec grille anti oiseau
Option: poudrage

Auszugsblatt Wetterschutzgitter horizontal
Feuille technique grille pare-pluie horizontale

☐ **Bestellung** Commande	☐ **Anfrage** Demande	Datum date	Seite page
Kundenadresse Adresse du client		Sachbearbeiter Responsable	
		Telefon Téléphone	
Anlagekennwort Installation		Bestell-Nr. No de commande	
Lieferadresse Adresse de livraison			
		Liefertermin Délai de livraison	

Code 263 WS-H

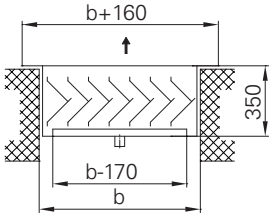

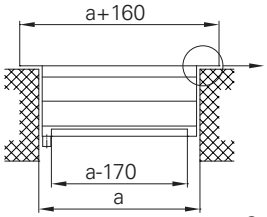

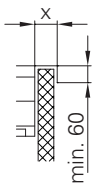

Spezialausführung mit U-Abdeckung
Exécution spéciale avec couverture en

Ablaufstutzen G 1 ½" mit Innengewinde
Raccord d'écoulement G 1 ½" avec filetage intérieur

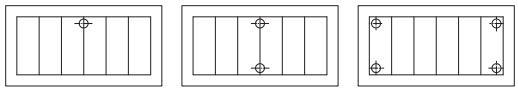

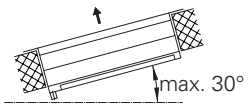

max. 0,8 m² 1 Stutzen 1 raccord
max. 2 m² 2 Stutzen 1 raccords
> 2 m² 4 Stutzen 1 raccords

Einsatz
nur für Fortluft

Material
Aluminium
1.4301 (V2A)
1.4404 (V4A)
Kupfer

Oberflächenbehandlung
Pulverbeschichtet

Rahmenbreite
100 mm

Mass x
auf Anfrage

Usage
uniquement pour l'air évacué

Matériel
Aluminium
1.4301 (V2A)
1.4404 (V4A)
Cuivre

Traitement de surface
Poudrage

Largeur du cadre
100 mm

Mesure x
sur demande

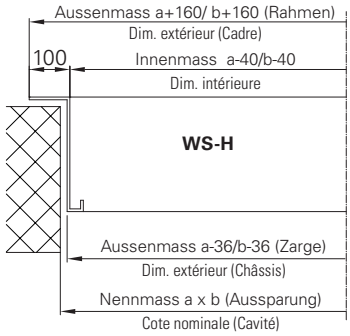

Richtwerte Grandeurs de référence

Freier Querschnitt in %
bezogen auf die Fläche (a-170) x (b-170)
Section libre en %
par rapport à la surface (a-170) x (b-170)

0.25	–	0.5 m²	40	–	47 %
0.5	–	1.0 m²	47	–	56 %
1.0	–	1.5 m²	56	–	60 %
1.5	–	2.0 m²	60	–	63 %
2.0	–	3.0 m²	63	–	65 %
über		3.0 m²			65 %

Druckabfall in Pa
bezogen auf die Fläche (a-40) x (b-40) in m²
Pert de charge en Pa
par rapport à la surface (a-40) x (b-40) in m²

bei w	pour w = 3 m/s ca.	40 Pa
	4 m/s ca.	70 Pa
	5 m/s ca.	100 Pa

Alle Masse in mm
Toutes les mesures en mm

Pos.	Stk. pce	Nennmass (Aussparung) Cote nominale (Cavité) a x b	Material Matériel	Oberflächenbehandlung Traitement de surface	Befestigungsart Mode de fixation	Bemerkungen Remarques

schmidlin
wegweisend im luftverkehr

Wetterschutzgitter horizontal
Grille pare-pluie horizontale

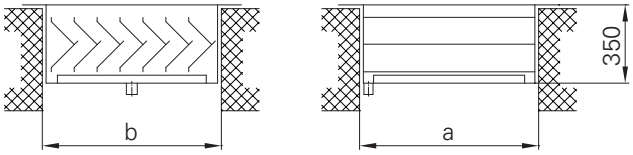

Aluminium

Einsatz nur für Fortluft Usage uniquement pour l'air évacué

Code 263
WSH

Preis in CHF pro Stück
Prix en CHF par pièce

Rücknahme ausgeschlossen
Reprise exclus

	Preise netto prix net											
a / b	300	400	500	600	700	800	900	1000	1100	1200	1300	1400
300	584.–	610.–	636.–	663.–	689.–	715.–	744.–	773.–	802.–	832.–	871.–	911.–
400	615.–	641.–	667.–	694.–	720.–	759.–	788.–	818.–	847.–	876.–	918.–	960.–
500	646.–	672.–	699.–	725.–	751.–	804.–	833.–	862.–	891.–	920.–	962.–	1004.–
600	677.–	704.–	730.–	756.–	782.–	848.–	877.–	906.–	935.–	964.–	1006.–	1049.–
700	716.–	749.–	783.–	817.–	851.–	892.–	921.–	950.–	980.–	1009.–	1051.–	1093.–
800	754.–	788.–	821.–	855.–	889.–	936.–	983.–	1030.–	1076.–	1123.–	1162.–	1200.–
900	792.–	826.–	860.–	893.–	927.–	961.–	1008.–	1054.–	1101.–	1148.–	1200.–	1253.–
1000	831.–	864.–	898.–	932.–	966.–	999.–	1046.–	1093.–	1139.–	1186.–	1239.–	1291.–
1100	903.–	947.–	990.–	1034.–	1077.–	1121.–	1167.–	1214.–	1261.–	1307.–	1360.–	1413.–
1200	976.–	1019.–	1063.–	1106.–	1150.–	1193.–	1240.–	1287.–	1333.–	1380.–	1454.–	1527.–
1300	1049.–	1092.–	1136.–	1179.–	1223.–	1266.–	1323.–	1380.–	1437.–	1494.–	1567.–	1641.–
1400	1121.–	1165.–	1208.–	1252.–	1295.–	1339.–	1396.–	1452.–	1509.–	1566.–	1640.–	1713.–
1500	1194.–	1237.–	1281.–	1324.–	1368.–	1411.–	1468.–	1525.–	1582.–	1639.–	1740.–	1841.–
1600	1291.–	1345.–	1400.–	1454.–	1509.–	1563.–	1623.–	1682.–	1741.–	1800.–	1887.–	1974.–
1700	1388.–	1442.–	1497.–	1551.–	1606.–	1660.–	1720.–	1779.–	1838.–	1897.–	1984.–	2071.–
1800	1485.–	1539.–	1594.–	1648.–	1703.–	1757.–	1817.–	1876.–	1935.–	1994.–	2081.–	2168.–
1900	1582.–	1636.–	1691.–	1745.–	1800.–	1855.–	1914.–	1973.–	2032.–	2091.–	2178.–	2265.–
2000	1679.–	1733.–	1788.–	1842.–	1897.–	1952.–	2025.–	2098.–	2172.–	2245.–	2342.–	2439.–
2100	1776.–	1838.–	1901.–	1963.–	2026.–	2089.–	2157.–	2225.–	2292.–	2360.–	2459.–	2558.–
2200	1872.–	1935.–	1997.–	2060.–	2123.–	2185.–	2253.–	2321.–	2389.–	2457.–	2556.–	2655.–
2300	1969.–	2031.–	2094.–	2157.–	2219.–	2282.–	2350.–	2418.–	2486.–	2554.–	2653.–	2752.–
2400	2065.–	2128.–	2191.–	2253.–	2316.–	2378.–	2446.–	2514.–	2582.–	2650.–	2749.–	2848.–
2500	2162.–	2225.–	2287.–	2350.–	2412.–	2475.–	2543.–	2611.–	2679.–	2747.–	2846.–	2945.–
2600	2268.–	2331.–	2393.–	2456.–	2518.–	2581.–	2670.–	2759.–	2849.–	2938.–	3046.–	3153.–

Preise in CHF, exkl. MWSt. Prix en CHF, exkl. TVA.

Nennmass = Aussparungsmass
Ausführung: Rahmen und Lamellen geschweisst innen mit Vogelschutzgitter
Option: Pulverbeschichtet
Kupfer: Preise auf Anfrage

Cote nominal = Dimension cavité
Exécution: Cadre et lamelles soudés avec grille anti oiseau
Options: poudrage
Cuivre: Prix sur demande

Wetterschutzgitter horizontal
Grille pare-pluie horizontale

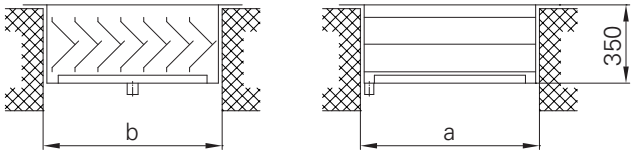

Aluminium

Einsatz nur für Fortluft Usage uniquement pour l'air évacué

Code 263
WSH

Preis in CHF pro Stück
Prix en CHF par pièce

Rücknahme ausgeschlossen
Reprise exclus

	Preise netto prix net											
a / b	1500	1600	1700	1800	1900	2000	2100	2200	2300	2400	2500	2600
300	950.–	977.–	1003.–	1029.–	1055.–	1082.–	1113.–	1145.–	1176.–	1208.–	1239.–	1281.–
400	1002.–	1031.–	1060.–	1089.–	1118.–	1147.–	1187.–	1218.–	1254.–	1285.–	1317.–	1367.–
500	1046.–	1075.–	1104.–	1133.–	1162.–	1191.–	1260.–	1292.–	1331.–	1363.–	1394.–	1453.–
600	1091.–	1119.–	1148.–	1177.–	1206.–	1235.–	1334.–	1365.–	1409.–	1441.–	1472.–	1539.–
700	1135.–	1164.–	1193.–	1222.–	1250.–	1279.–	1407.–	1439.–	1487.–	1518.–	1550.–	1625.–
800	1239.–	1281.–	1322.–	1364.–	1406.–	1447.–	1481.–	1512.–	1565.–	1596.–	1628.–	1712.–
900	1306.–	1351.–	1397.–	1442.–	1487.–	1533.–	1588.–	1619.–	1672.–	1703.–	1735.–	1819.–
1000	1344.–	1389.–	1435.–	1480.–	1526.–	1571.–	1695.–	1726.–	1779.–	1810.–	1842.–	1926.–
1100	1465.–	1511.–	1556.–	1602.–	1647.–	1692.–	1802.–	1833.–	1886.–	1917.–	1949.–	2033.–
1200	1600.–	1651.–	1702.–	1753.–	1804.–	1855.–	1909.–	1940.–	1993.–	2024.–	2056.–	2140.–
1300	1714.–	1766.–	1818.–	1870.–	1922.–	1973.–	2029.–	2069.–	2123.–	2163.–	2204.–	2281.–
1400	1787.–	1839.–	1891.–	1942.–	1994.–	2046.–	2148.–	2197.–	2253.–	2302.–	2351.–	2421.–
1500	1943.–	1996.–	2050.–	2103.–	2157.–	2210.–	2268.–	2326.–	2384.–	2441.–	2499.–	2562.–
1600	2061.–	2116.–	2170.–	2225.–	2279.–	2334.–	2393.–	2452.–	2510.–	2569.–	2628.–	2692.–
1700	2158.–	2213.–	2267.–	2322.–	2376.–	2431.–	2517.–	2577.–	2637.–	2697.–	2757.–	2822.–
1800	2255.–	2310.–	2364.–	2419.–	2473.–	2528.–	2642.–	2703.–	2764.–	2825.–	2886.–	2953.–
1900	2352.–	2407.–	2461.–	2516.–	2570.–	2625.–	2767.–	2829.–	2891.–	2953.–	3016.–	3083.–
2000	2537.–	2595.–	2654.–	2712.–	2770.–	2829.–	2892.–	2955.–	3018.–	3081.–	3145.–	3213.–
2100	2658.–	2717.–	2776.–	2836.–	2895.–	2955.–	3019.–	3084.–	3149.–	3214.–	3279.–	3350.–
2200	2754.–	2814.–	2873.–	2932.–	2992.–	3051.–	3147.–	3214.–	3280.–	3347.–	3414.–	3486.–
2300	2851.–	2910.–	2970.–	3029.–	3088.–	3148.–	3275.–	3343.–	3411.–	3480.–	3549.–	3623.–
2400	2947.–	3007.–	3066.–	3126.–	3185.–	3245.–	3403.–	3473.–	3543.–	3613.–	3684.–	3759.–
2500	3044.–	3103.–	3163.–	3222.–	3282.–	3341.–	3530.–	3602.–	3674.–	3746.–	3818.–	3896.–
2600	3261.–	3326.–	3391.–	3455.–	3520.–	3585.–	3658.–	3732.–	3805.–	3879.–	3953.–	4032.–

Preise in CHF, exkl. MWSt. Prix en CHF, exkl. TVA.

Nennmass = Aussparungsmass
Ausführung: Rahmen und Lamellen geschweisst innen mit Vogelschutzgitter
Option: Pulverbeschichtet
Kupfer: Preise auf Anfrage

Cote nominal = Dimension cavité
Exécution: Cadre et lamelles soudés avec grille anti oiseau
Options: poudrage
Cuivre: Prix sur demande

Wetterschutzgitter horizontal
Grille pare-pluie horizontale

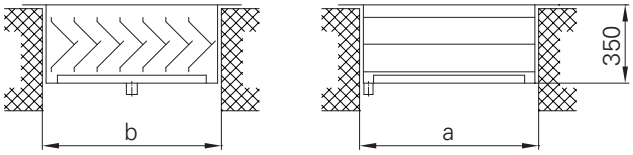

1.4301 (V2A)

Einsatz nur für Fortluft Usage uniquement pour l'air évacué

Code 263
WSH

Preis in CHF pro Stück
Prix en CHF par pièce

Rücknahme ausgeschlossen
Reprise exclus

	Preise netto prix net											
a / b	300	400	500	600	700	800	900	1000	1100	1200	1300	1400
300	710.–	741.–	816.–	849.–	930.–	965.–	1005.–	1044.–	1084.–	1122.–	1176.–	1230.–
400	802.–	837.–	920.–	956.–	1044.–	1101.–	1143.–	1185.–	1227.–	1271.–	1331.–	1392.–
500	843.–	877.–	963.–	999.–	1089.–	1166.–	1208.–	1250.–	1292.–	1335.–	1395.–	1456.–
600	884.–	919.–	1006.–	1042.–	1134.–	1230.–	1272.–	1314.–	1357.–	1399.–	1460.–	1520.–
700	933.–	979.–	1078.–	1126.–	1234.–	1294.–	1336.–	1378.–	1421.–	1463.–	1524.–	1584.–
800	1017.–	1064.–	1170.–	1219.–	1334.–	1405.–	1474.–	1545.–	1615.–	1684.–	1743.–	1801.–
900	1070.–	1115.–	1225.–	1273.–	1391.–	1442.–	1512.–	1581.–	1652.–	1722.–	1801.–	1880.–
1000	1196.–	1244.–	1365.–	1416.–	1545.–	1599.–	1674.–	1748.–	1823.–	1897.–	1981.–	2066.–
1100	1300.–	1364.–	1506.–	1571.–	1724.–	1793.–	1868.–	1943.–	2017.–	2092.–	2177.–	2261.–
1200	1405.–	1468.–	1616.–	1682.–	1840.–	1910.–	1985.–	2059.–	2134.–	2208.–	2326.–	2443.–
1300	1510.–	1573.–	1726.–	1792.–	1956.–	2025.–	2117.–	2208.–	2298.–	2390.–	2507.–	2625.–
1400	1614.–	1678.–	1836.–	1903.–	2073.–	2142.–	2233.–	2324.–	2415.–	2506.–	2624.–	2742.–
1500	1719.–	1782.–	1947.–	2013.–	2188.–	2259.–	2349.–	2440.–	2532.–	2622.–	2785.–	2946.–
1600	1859.–	1937.–	2127.–	2210.–	2414.–	2501.–	2596.–	2690.–	2785.–	2879.–	3019.–	3158.–
1700	1999.–	2077.–	2275.–	2358.–	2569.–	2657.–	2751.–	2846.–	2940.–	3035.–	3174.–	3314.–
1800	2139.–	2217.–	2423.–	2505.–	2725.–	2812.–	2906.–	3001.–	3095.–	3190.–	3330.–	3469.–
1900	2279.–	2357.–	2570.–	2653.–	2880.–	2967.–	3062.–	3156.–	3251.–	3345.–	3485.–	3625.–
2000	2417.–	2496.–	2718.–	2801.–	3036.–	3123.–	3240.–	3357.–	3474.–	3592.–	3747.–	3903.–
2100	2637.–	2730.–	2980.–	3078.–	3343.–	3446.–	3558.–	3671.–	3782.–	3894.–	4058.–	4222.–
2200	2780.–	2873.–	3131.–	3229.–	3503.–	3606.–	3718.–	3829.–	3942.–	4054.–	4218.–	4381.–
2300	2924.–	3017.–	3282.–	3381.–	3661.–	3765.–	3877.–	3989.–	4101.–	4214.–	4376.–	4540.–
2400	3067.–	3161.–	3434.–	3532.–	3821.–	3925.–	4036.–	4149.–	4261.–	4373.–	4536.–	4700.–
2500	3210.–	3303.–	3585.–	3683.–	3981.–	4083.–	4196.–	4308.–	4421.–	4532.–	4696.–	4859.–
2600	3368.–	3461.–	3752.–	3849.–	4156.–	4259.–	4406.–	4553.–	4701.–	4848.–	5025.–	5204.–

Preise in CHF, exkl. MWSt. Prix en CHF, exkl. TVA.

Nennmass =	Aussparungsmass	Cote nominal =	Dimension cavité
Einsatz:	nur für Fortluft	Usage:	uniquement pour l'air évacué
Ausführung:	Rahmen- und Lamellenprofile Aluminium Rinne mit Ablaufstutzen	Exécution:	Profils de cadre et de lamelle en aluminium Canal avec piquage d'écoulement
Option:	pulverbeschichtet	Options:	poudrage
Kupfer:	Preise auf Anfrage	Cuivre:	Prix sur demande

Wetterschutzgitter horizontal
Grille pare-pluie horizontale

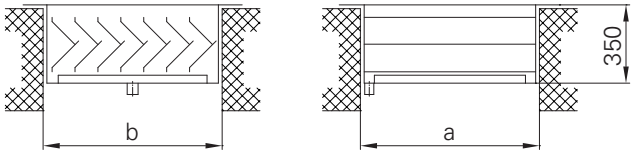

1.4301 (V2A)

Einsatz nur für Fortluft Usage uniquement pour l'air évacué

Code 263
WSH

Preis in CHF pro Stück
Prix en CHF par pièce

Rücknahme ausgeschlossen
Reprise exclus

	Preise netto prix net											
a / b	1500	1600	1700	1800	1900	2000	2100	2200	2300	2400	2500	2600
300	1283.–	1319.–	1353.–	1487.–	1525.–	1562.–	1608.–	1654.–	1699.–	1745.–	1790.–	1850.–
400	1453.–	1495.–	1537.–	1689.–	1734.–	1779.–	1842.–	1890.–	1945.–	1994.–	2042.–	2121.–
500	1517.–	1559.–	1601.–	1759.–	1803.–	1848.–	1955.–	2004.–	2066.–	2115.–	2164.–	2254.–
600	1581.–	1623.–	1665.–	1827.–	1872.–	1916.–	2070.–	2118.–	2186.–	2234.–	2284.–	2389.–
700	1645.–	1687.–	1729.–	1895.–	1940.–	1986.–	2183.–	2232.–	2307.–	2356.–	2405.–	2522.–
800	1859.–	1922.–	1983.–	2189.–	2256.–	2324.–	2376.–	2427.–	2511.–	2562.–	2612.–	2747.–
900	1958.–	2027.–	2095.–	2314.–	2388.–	2460.–	2548.–	2599.–	2683.–	2733.–	2784.–	2919.–
1000	2150.–	2223.–	2295.–	2535.–	2612.–	2690.–	2901.–	2955.–	3045.–	3099.–	3152.–	3296.–
1100	2345.–	2417.–	2490.–	2743.–	2820.–	2898.–	3085.–	3140.–	3229.–	3283.–	3337.–	3481.–
1200	2561.–	2642.–	2724.–	3001.–	3088.–	3176.–	3269.–	3322.–	3413.–	3466.–	3520.–	3663.–
1300	2743.–	2826.–	2909.–	3200.–	3290.–	3378.–	3472.–	3543.–	3634.–	3704.–	3773.–	3904.–
1400	2859.–	2942.–	3025.–	3325.–	3415.–	3503.–	3678.–	3761.–	3858.–	3942.–	4026.–	4145.–
1500	3108.–	3194.–	3279.–	3600.–	3692.–	3784.–	3883.–	3982.–	4080.–	4179.–	4279.–	4386.–
1600	3298.–	3385.–	3472.–	3808.–	3902.–	3995.–	4096.–	4198.–	4298.–	4398.–	4499.–	4608.–
1700	3453.–	3541.–	3628.–	3975.–	4068.–	4161.–	4310.–	4412.–	4515.–	4618.–	4721.–	4832.–
1800	3609.–	3696.–	3783.–	4141.–	4235.–	4328.–	4523.–	4627.–	4732.–	4836.–	4941.–	5055.–
1900	3764.–	3851.–	3939.–	4307.–	4401.–	4494.–	4737.–	4844.–	4949.–	5056.–	5163.–	5278.–
2000	4059.–	4153.–	4246.–	4642.–	4742.–	4843.–	4950.–	5058.–	5166.–	5274.–	5383.–	5501.–
2100	4385.–	4484.–	4581.–	5006.–	5112.–	5216.–	5331.–	5445.–	5559.–	5674.–	5791.–	5914.–
2200	4544.–	4642.–	4741.–	5178.–	5283.–	5388.–	5557.–	5674.–	5792.–	5908.–	6028.–	6154.–
2300	4704.–	4802.–	4900.–	5348.–	5453.–	5558.–	5781.–	5903.–	6023.–	6144.–	6265.–	6397.–
2400	4864.–	4961.–	5059.–	5519.–	5623.–	5729.–	6007.–	6131.–	6255.–	6378.–	6504.–	6636.–
2500	5022.–	5121.–	5219.–	5689.–	5794.–	5899.–	6233.–	6360.–	6486.–	6613.–	6742.–	6879.–
2600	5381.–	5488.–	5594.–	6101.–	6214.–	6328.–	6459.–	6588.–	6719.–	6848.–	6979.–	7119.–

Preise in CHF, exkl. MWSt. Prix en CHF, exkl. TVA.

Nennmass = Aussparungsmass
Einsatz: nur für Fortluft
Ausführung: Rahmen- und Lamellenprofile Aluminium
Rinne mit Ablaufstutzen
Option: pulverbeschichtet
Kupfer: Preise auf Anfrage

Cote nominal = Dimension cavité
Usage: uniquement pour l'air évacué
Exécution: Profils de cadre et de lamelle en aluminium
Canal avec piquage d'écoulement
Options: poudrage
Cuivre: Prix sur demande

Wetterschutzgitter horizontal
Grille pare-pluie horizontale

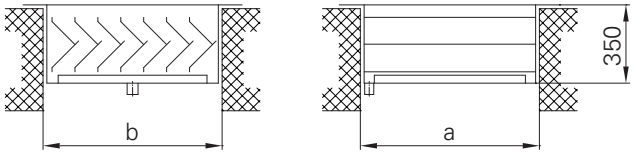

1.4404 (V4A)

Einsatz nur für Fortluft Usage uniquement pour l'air évacué

Code 263
WSH

Preis in CHF pro Stück
Prix en CHF par pièce

Rücknahme ausgeschlossen
Reprise exclus

	Preise netto prix net											
a / b	**300**	**400**	**500**	**600**	**700**	**800**	**900**	**1000**	**1100**	**1200**	**1300**	**1400**
300	852.–	889.–	979.–	1020.–	1116.–	1158.–	1205.–	1253.–	1300.–	1347.–	1411.–	1475.–
400	963.–	1004.–	1104.–	1147.–	1253.–	1322.–	1372.–	1423.–	1473.–	1525.–	1598.–	1671.–
500	1012.–	1052.–	1155.–	1198.–	1306.–	1399.–	1449.–	1499.–	1550.–	1601.–	1675.–	1747.–
600	1061.–	1103.–	1208.–	1250.–	1361.–	1475.–	1526.–	1576.–	1628.–	1678.–	1751.–	1825.–
700	1120.–	1174.–	1294.–	1350.–	1481.–	1552.–	1602.–	1653.–	1705.–	1756.–	1828.–	1902.–
800	1221.–	1277.–	1404.–	1463.–	1600.–	1686.–	1769.–	1853.–	1938.–	2021.–	2092.–	2161.–
900	1284.–	1338.–	1470.–	1527.–	1670.–	1730.–	1814.–	1897.–	1982.–	2066.–	2161.–	2255.–
1000	1435.–	1493.–	1638.–	1700.–	1853.–	1919.–	2009.–	2098.–	2187.–	2276.–	2377.–	2480.–
1100	1560.–	1637.–	1807.–	1885.–	2069.–	2153.–	2242.–	2331.–	2420.–	2510.–	2612.–	2713.–
1200	1686.–	1762.–	1939.–	2018.–	2207.–	2292.–	2381.–	2471.–	2560.–	2650.–	2791.–	2932.–
1300	1812.–	1888.–	2072.–	2150.–	2348.–	2431.–	2540.–	2650.–	2758.–	2868.–	3009.–	3150.–
1400	1936.–	2014.–	2204.–	2283.–	2487.–	2570.–	2680.–	2789.–	2898.–	3007.–	3149.–	3290.–
1500	2062.–	2138.–	2336.–	2415.–	2626.–	2710.–	2818.–	2928.–	3038.–	3146.–	3341.–	3535.–
1600	2230.–	2325.–	2553.–	2652.–	2897.–	3001.–	3114.–	3228.–	3341.–	3455.–	3623.–	3791.–
1700	2399.–	2493.–	2730.–	2830.–	3083.–	3188.–	3301.–	3415.–	3528.–	3641.–	3809.–	3976.–
1800	2566.–	2660.–	2909.–	3006.–	3270.–	3375.–	3488.–	3602.–	3715.–	3828.–	3995.–	4163.–
1900	2734.–	2829.–	3085.–	3184.–	3457.–	3561.–	3674.–	3787.–	3901.–	4014.–	4182.–	4349.–
2000	2900.–	2995.–	3262.–	3362.–	3642.–	3747.–	3888.–	4028.–	4170.–	4310.–	4497.–	4683.–
2100	3164.–	3276.–	3576.–	3693.–	4012.–	4135.–	4270.–	4405.–	4538.–	4674.–	4870.–	5066.–
2200	3337.–	3447.–	3757.–	3875.–	4203.–	4327.–	4461.–	4595.–	4730.–	4865.–	5061.–	5256.–
2300	3509.–	3620.–	3939.–	4057.–	4393.–	4518.–	4652.–	4787.–	4921.–	5057.–	5252.–	5448.–
2400	3680.–	3793.–	4120.–	4239.–	4585.–	4710.–	4844.–	4978.–	5114.–	5248.–	5443.–	5640.–
2500	3851.–	3964.–	4302.–	4421.–	4776.–	4900.–	5035.–	5170.–	5305.–	5438.–	5634.–	5832.–
2600	4043.–	4153.–	4502.–	4619.–	4988.–	5110.–	5287.–	5463.–	5641.–	5817.–	6030.–	6244.–

Preise in CHF, exkl. MWSt. Prix en CHF, exkl. TVA.

Nennmass =	Aussparungsmass
Einsatz:	nur für Fortluft
Ausführung:	Rahmen- und Lamellenprofile Aluminium Rinne mit Ablaufstutzen
Option:	pulverbeschichtet
Kupfer:	Preise auf Anfrage

Cote nominal =	Dimension cavité
Usage:	uniquement pour l'air évacué
Exécution:	Profils de cadre et de lamelle en aluminium Canal avec piquage d'écoulement
Options:	poudrage
Cuivre:	Prix sur demande

Wetterschutzgitter horizontal
Grille pare-pluie horizontale

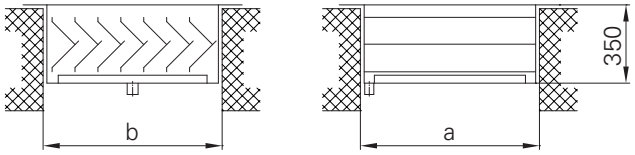

1.4404 (V4A)

Einsatz nur für Fortluft Usage uniquement pour l'air évacué

Code 263 WSH

Preis in CHF pro Stück
Prix en CHF par pièce

Rücknahme ausgeschlossen
Reprise exclus

	Preise netto prix net											
a / b	**1500**	**1600**	**1700**	**1800**	**1900**	**2000**	**2100**	**2200**	**2300**	**2400**	**2500**	**2600**
300	1539.–	1582.–	1624.–	1784.–	1829.–	1875.–	1929.–	1985.–	2039.–	2094.–	2148.–	2220.–
400	1744.–	1794.–	1845.–	2028.–	2080.–	2135.–	2210.–	2268.–	2333.–	2393.–	2451.–	2545.–
500	1821.–	1871.–	1922.–	2111.–	2163.–	2218.–	2346.–	2406.–	2480.–	2538.–	2597.–	2705.–
600	1897.–	1948.–	1998.–	2192.–	2247.–	2300.–	2483.–	2541.–	2623.–	2682.–	2741.–	2867.–
700	1974.–	2024.–	2075.–	2274.–	2329.–	2382.–	2620.–	2679.–	2768.–	2828.–	2885.–	3026.–
800	2230.–	2306.–	2380.–	2627.–	2708.–	2789.–	2852.–	2912.–	3012.–	3074.–	3135.–	3296.–
900	2350.–	2432.–	2514.–	2777.–	2865.–	2953.–	3058.–	3119.–	3219.–	3280.–	3340.–	3503.–
1000	2581.–	2667.–	2754.–	3042.–	3135.–	3228.–	3482.–	3546.–	3654.–	3718.–	3782.–	3955.–
1100	2814.–	2900.–	2987.–	3291.–	3384.–	3478.–	3702.–	3767.–	3875.–	3940.–	4005.–	4177.–
1200	3073.–	3170.–	3269.–	3602.–	3705.–	3812.–	3923.–	3987.–	4095.–	4159.–	4223.–	4396.–
1300	3291.–	3390.–	3490.–	3841.–	3948.–	4053.–	4166.–	4251.–	4361.–	4446.–	4528.–	4685.–
1400	3431.–	3530.–	3630.–	3990.–	4097.–	4203.–	4414.–	4513.–	4629.–	4730.–	4831.–	4975.–
1500	3730.–	3833.–	3935.–	4321.–	4430.–	4541.–	4660.–	4778.–	4896.–	5015.–	5135.–	5263.–
1600	3957.–	4062.–	4166.–	4570.–	4682.–	4794.–	4915.–	5038.–	5158.–	5278.–	5399.–	5530.–
1700	4144.–	4248.–	4353.–	4770.–	4881.–	4994.–	5172.–	5294.–	5418.–	5542.–	5665.–	5798.–
1800	4330.–	4435.–	4540.–	4970.–	5082.–	5193.–	5429.–	5552.–	5678.–	5803.–	5929.–	6066.–
1900	4517.–	4622.–	4726.–	5168.–	5280.–	5393.–	5684.–	5813.–	5939.–	6067.–	6195.–	6334.–
2000	4871.–	4983.–	5096.–	5570.–	5690.–	5811.–	5940.–	6069.–	6199.–	6329.–	6460.–	6601.–
2100	5262.–	5380.–	5498.–	6008.–	6135.–	6260.–	6397.–	6534.–	6671.–	6809.–	6949.–	7096.–
2200	5454.–	5570.–	5689.–	6213.–	6339.–	6465.–	6668.–	6809.–	6950.–	7090.–	7233.–	7385.–
2300	5645.–	5762.–	5880.–	6418.–	6544.–	6670.–	6937.–	7083.–	7227.–	7372.–	7518.–	7676.–
2400	5836.–	5954.–	6071.–	6622.–	6747.–	6874.–	7208.–	7357.–	7505.–	7653.–	7805.–	7963.–
2500	6027.–	6145.–	6262.–	6827.–	6953.–	7079.–	7479.–	7631.–	7783.–	7936.–	8090.–	8254.–
2600	6458.–	6586.–	6714.–	7321.–	7457.–	7594.–	7750.–	7905.–	8063.–	8217.–	8375.–	8543.–

Preise in CHF, exkl. MWSt. Prix en CHF, exkl. TVA.

Nennmass = Aussparungsmass
Einsatz: nur für Fortluft
Ausführung: Rahmen- und Lamellenprofile Aluminium
Rinne mit Ablaufstutzen
Option: pulverbeschichtet
Kupfer: Preise auf Anfrage

Cote nominal = Dimension cavité
Usage: uniquement pour l'air évacué
Exécution: Profils de cadre et de lamelle en aluminium
Canal avec piquage d'écoulement
Options: poudrage
Cuivre: Prix sur demande

Klappe für Motorantrieb
Clapet motorisable

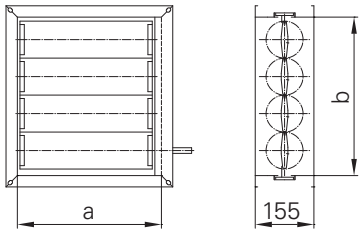

Aluminium

Code 250.1
MKA

Preis in CHF pro Stück
Prix en CHF par pièce

a / b	200	300	400	500	600	700	800	900	1000	1100	1200	1300	1400	1500	1600	1700	1800	1900	2000
200	163.–	174.–	182.–	193.–	204.–	213.–	224.–	235.–	244.–	255.–	266.–	275.–	286.–	297.–	308.–	422.–	429.–	437.–	446.–
300	196.–	209.–	220.–	231.–	244.–	255.–	268.–	279.–	290.–	303.–	314.–	327.–	338.–	349.–	363.–	499.–	510.–	519.–	530.–
400	229.–	242.–	257.–	270.–	284.–	297.–	310.–	323.–	336.–	352.–	365.–	378.–	391.–	404.–	418.–	578.–	589.–	600.–	611.–
500	264.–	277.–	292.–	319.–	334.–	349.–	365.–	378.–	393.–	409.–	424.–	440.–	455.–	468.–	484.–	655.–	668.–	681.–	695.–
600	251.–	266.–	281.–	332.–	347.–	363.–	378.–	393.–	409.–	424.–	440.–	455.–	470.–	486.–	501.–	644.–	659.–	675.–	690.–
700	286.–	303.–	321.–	338.–	354.–	371.–	387.–	402.–	418.–	433.–	448.–	464.–	479.–	495.–	510.–	657.–	673.–	688.–	703.–
800	295.–	312.–	330.–	380.–	398.–	415.–	433.–	451.–	468.–	486.–	503.–	521.–	538.–	556.–	574.–	747.–	765.–	782.–	800.–
900	327.–	347.–	367.–	422.–	442.–	462.–	481.–	508.–	527.–	547.–	565.–	585.–	604.–	624.–	644.–	835.–	855.–	875.–	895.–
1000	360.–	382.–	404.–	429.–	448.–	468.–	488.–	514.–	534.–	554.–	574.–	593.–	613.–	633.–	653.–	857.–	877.–	897.–	916.–
1100	369.–	391.–	413.–	470.–	492.–	514.–	536.–	565.–	587.–	609.–	629.–	651.–	673.–	695.–	716.–	947.–	967.–	989.–	1011.–
1200	407.–	429.–	453.–	512.–	536.–	558.–	582.–	613.–	637.–	662.–	686.–	710.–	732.–	756.–	780.–	1035.–	1059.–	1084.–	1108.–
1300	440.–	466.–	492.–	519.–	543.–	567.–	591.–	622.–	655.–	679.–	701.–	725.–	749.–	774.–	798.–	1048.–	1073.–	1099.–	1121.–
1400	448.–	475.–	501.–	560.–	587.–	613.–	637.–	670.–	705.–	732.–	758.–	785.–	809.–	835.–	862.–	1145.–	1171.–	1198.–	1224.–
1500	484.–	512.–	538.–	602.–	629.–	657.–	686.–	721.–	758.–	785.–	813.–	842.–	870.–	897.–	925.–	1235.–	1264.–	1290.–	1319.–
1600	519.–	547.–	578.–	609.–	637.–	666.–	695.–	727.–	765.–	793.–	822.–	848.–	877.–	905.–	934.–	1248.–	1277.–	1303.–	1332.–
1700	560.–	591.–	620.–	651.–	688.–	716.–	747.–	778.–	818.–	846.–	877.–	908.–	945.–	976.–	1007.–	1336.–	1367.–	1398.–	1426.–
1800	596.–	626.–	659.–	692.–	730.–	763.–	796.–	826.–	868.–	901.–	932.–	965.–	1007.–	1037.–	1070.–	1426.–	1466.–	1499.–	1532.–
1900	602.–	635.–	668.–	699.–	738.–	771.–	802.–	835.–	877.–	908.–	941.–	974.–	1013.–	1046.–	1079.–	1440.–	1479.–	1512.–	1545.–
2000	637.–	673.–	705.–	741.–	782.–	815.–	851.–	886.–	927.–	963.–	996.–	1031.–	1075.–	1108.–	1143.–	1527.–	1571.–	1604.–	1640.–

Preise in CHF, exkl. MWSt. Prix en CHF, exkl. TVA.

Profil M30, auch passend auf M20
Profil de raccordement M30

Zahnräder aus Kunststoff
Roues dentées en matière plastique

Temperaturbeständigkeit: max. 80 °C
Résistance à la chaleur: max. 80 °C

Option:
Elektrischer oder pneumatischer Antrieb aufgebaut
Aussen isoliert
pulverbeschichtet

Options:
Entraînement électrique ou pneumatique monté
Isolation extérieure
poudrage

Andere Materialien:
Autres matériaux:
siehe Preisbuch Komponenten
voir composants du livre de prix

Zwischensteg, Antrieb einseitig
Séparation intermédiaire, entraînement sur un côté
Zwischensteg, Antrieb beidseitig
Séparation intermédiaire, entraînement sur deux côté

Drossel- und Absperrklappe
Clapet d'étranglement et d'arrêt

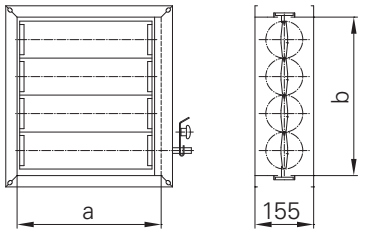

Aluminium mit Stellsegment
Aluminium avec levier d'ajustage

Code 250.2
EKA

Preis in CHF pro Stück
Prix en CHF par pièce

a / b	200	300	400	500	600	700	800	900	1000	1100	1200	1300	1400	1500	1600	1700	1800	1900	2000
200	207.–	218.–	226.–	237.–	248.–	257.–	268.–	279.–	288.–	299.–	310.–	319.–	330.–	341.–	352.–	466.–	473.–	481.–	490.–
300	240.–	253.–	264.–	275.–	288.–	299.–	312.–	323.–	334.–	347.–	358.–	371.–	382.–	393.–	407.–	543.–	554.–	563.–	574.–
400	273.–	286.–	301.–	314.–	327.–	341.–	354.–	367.–	380.–	396.–	409.–	422.–	435.–	448.–	462.–	622.–	633.–	644.–	655.–
500	308.–	321.–	336.–	363.–	378.–	393.–	409.–	422.–	437.–	453.–	468.–	484.–	499.–	512.–	527.–	699.–	712.–	725.–	738.–
600	295.–	310.–	325.–	376.–	391.–	407.–	422.–	437.–	453.–	468.–	484.–	499.–	514.–	530.–	545.–	688.–	703.–	719.–	734.–
700	330.–	347.–	365.–	382.–	398.–	415.–	431.–	446.–	462.–	477.–	492.–	508.–	523.–	538.–	554.–	701.–	716.–	732.–	747.–
800	338.–	356.–	374.–	424.–	442.–	459.–	477.–	495.–	512.–	530.–	547.–	565.–	582.–	600.–	618.–	791.–	809.–	826.–	844.–
900	371.–	391.–	411.–	466.–	486.–	505.–	525.–	552.–	571.–	591.–	609.–	629.–	648.–	668.–	688.–	879.–	899.–	919.–	938.–
1000	404.–	426.–	448.–	473.–	492.–	512.–	532.–	558.–	578.–	598.–	618.–	637.–	657.–	677.–	697.–	901.–	921.–	941.–	960.–
1100	413.–	435.–	457.–	514.–	536.–	558.–	580.–	609.–	631.–	653.–	673.–	695.–	716.–	738.–	760.–	1035.–	1055.–	1077.–	1099.–
1200	451.–	473.–	497.–	556.–	580.–	602.–	626.–	657.–	681.–	705.–	730.–	754.–	776.–	800.–	824.–	1123.–	1147.–	1171.–	1196.–
1300	484.–	510.–	536.–	563.–	587.–	611.–	635.–	666.–	699.–	723.–	745.–	769.–	793.–	818.–	842.–	1136.–	1160.–	1187.–	1209.–
1400	492.–	519.–	545.–	604.–	631.–	657.–	681.–	714.–	749.–	776.–	802.–	829.–	853.–	879.–	905.–	1233.–	1259.–	1286.–	1312.–
1500	527.–	556.–	582.–	646.–	673.–	701.–	730.–	765.–	802.–	829.–	857.–	886.–	914.–	941.–	969.–	1323.–	1352.–	1378.–	1407.–
1600	563.–	591.–	622.–	653.–	681.–	710.–	738.–	771.–	809.–	837.–	866.–	892.–	921.–	949.–	978.–	1336.–	1365.–	1391.–	1420.–
1700	604.–	635.–	664.–	695.–	732.–	760.–	791.–	822.–	862.–	890.–	921.–	952.–	989.–	1020.–	1051.–	1424.–	1455.–	1486.–	1514.–
1800	640.–	670.–	703.–	736.–	774.–	807.–	840.–	870.–	912.–	945.–	976.–	1009.–	1051.–	1081.–	1114.–	1514.–	1554.–	1587.–	1620.–
1900	646.–	679.–	712.–	743.–	782.–	815.–	846.–	879.–	921.–	952.–	985.–	1018.–	1057.–	1090.–	1123.–	1527.–	1567.–	1600.–	1633.–
2000	681.–	716.–	749.–	785.–	826.–	859.–	895.–	930.–	971.–	1007.–	1040.–	1075.–	1119.–	1152.–	1187.–	1615.–	1659.–	1692.–	1727.–

Preise in CHF, exkl. MWSt. Prix en CHF, exkl. TVA.

Profil M30, auch passend auf M20
Profil de raccordement M30

Zahnräder aus Kunststoff
Roues dentées en matière plastique

Temperaturbeständigkeit: max. 80 °C
Résistance à la chaleur: max. 80 °C

Option:
Options:
Aussen isoliert, pulverbeschichtet
Isolation extérieure, poudrage

Andere Materialien:
Autres matériaux:
siehe Preisbuch Komponenten
voir composants du livre de prix

Zwischensteg, Antrieb einseitig
Séparation intermédiaire, entraînement sur un côté
Zwischensteg, Antrieb beidseitig
Séparation intermédiaire, entraînement sur deux côté

Auszugsblatt Motor- und Drosselklappe
Feuille technique clapet motorisable et d'étranglement

☒ **Bestellung** Commande	☒ **Anfrage** Demande	Datum date	Seite page
Kundenadresse Adresse du client		Sachbearbeiter Responsable	
		Telefon Téléphone	
Anlagekennwort Installation		Bestell-Nr. No de commande	
Lieferadresse Adresse de livraison			
		Liefertermin Délai de livraison	

Code 250.1 MKA, 250.2 EKA

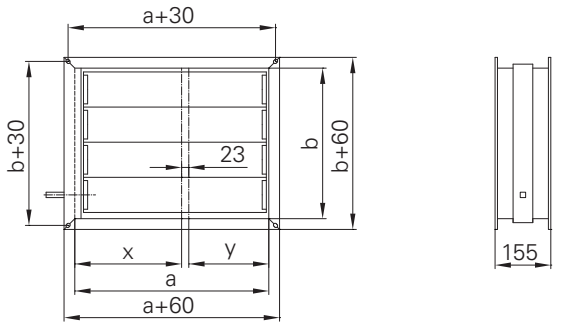

MKA
EKA

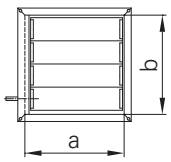

a ≤ 1600
b ≤ 2000

MKA-ZE
EKA-ZE

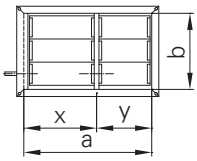

a ≥ 1600–2000
b ≤ 1000

MKA-ZB
EKA-ZB

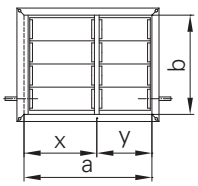

a > 1600–2000
b > 1000–2000

a, b > 2000 = einzelne Klappen 2 clapet séparé

250.1	**MKA** **Motorklappe Aluminium mit Antriebsachse** Clapet motorisable aluminium avec levier de commande
250.2	**EKA** **Drosselklappe Aluminium mit Stellsegment** Clapet d'étranglement aluminium avec levier d'ajustage
GG	**Lamellenantrieb gegenläufig** Entraînement des lamelles opposé
ZE	**Zwischensteg, Antrieb einseitig** Séparation intermédiaire, entraînement sur un côté
ZB	**Zwischensteg, Antrieb beidseitig** Séparation intermédiaire, entraînement sur deux côté
AA	**Antrieb angebaut, Typ ...** Entraînement monté, type ...
AI	**Aussen isoliert** Isolation extérieure
Ausführung Exécution	**Lamellenantrieb über Zahnräder** Entraînement des lamelles par roues dentées **Profil M30, auch passend auf M20** Profil de raccordement M30
Temperatur-beständigkeit Résistance à la chaleur	**max. 80 °C**
Zubehör Accessoires	**Klappenhebel** **Levier** **Elektrischer oder pneumatischer Antrieb** Entraînement électrique ou pneumatique
Oberflächen behandlung Traitement de surface	**Pulverbeschichtet** Poudrage

Alle Masse in mm
Toutes les mesures en mm

Pos.	Stk. pce	Code	a	b	x	y	Antrieb Typ Entraînement typen	Zubehör Accessoires

Auszugsblatt Motor- und Drosselklappe
Feuille technique clapet motorisable et d'étrangleme

☒ **Bestellung** Commande	☒ **Anfrage** Demande	Datum date	Seite page
Kundenadresse Adresse du client		Sachbearbeiter Responsable	
		Telefon Téléphone	
Anlagekennwort Installation		Bestell-Nr. No de commande	
Lieferadresse Adresse de livraison			
		Liefertermin Délai de livraison	

Code 253.1 / 253.3 MKE, 253.2 / 253.4 EKE

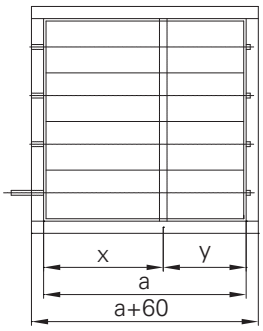

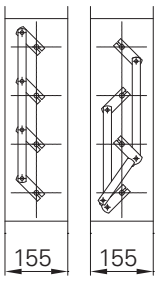

MKE
EKE

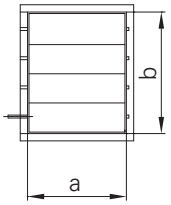

a ≤ 1000
b ≤ 2000

MKE-ZE
EKE-ZE

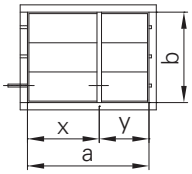

a > 1000
b ≤ 1000

MKE-ZB
EKE-ZB

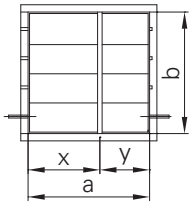

a > 1000–2000
b > 1000–2000

a, b > 2000 = 2 einzelne Klappen 2 clapet séparé

253.1 MKE
Motor- und Drosselklappe
mit Antriebsachse 1.4301 (V2A

253.2 EKE
Drosselklappe
mit Stellsegment 1.4301 (V2A)

253.3 MKE
Motor- und Drosselklappe
mit Antriebsachse 1.4404 (V4A)

253.4 EKE
Drosselklappe mit Stellsegment
1.4404 (V4A)

GL
Lamellenantrieb gleichläufig

GG
Lamellenantrieb gegenläufig

ZE
Zwischensteg, Antrieb einseitig

ZB
Zwischensteg, Antrieb beidseitig

AA
Antrieb angebaut, Typ ……

Ausführung
Lamellenantrieb über Aussen-
gestänge
Anschlussprofil M30,
auch passend auf M20

Zubehör
Klappenhebel
Elektrischer oder pneumatischer
Antrieb

253.1 MKE
Clapet d'étranglement motorisable
avec levier de commande

253.2 EKE
Clapet d'étranglement avec levier
d'ajustage

253.3 MKE
Clapet d'étranglement motorisable avec
levier de commande

253.4.EKE
Clapet d'étranglement avec levier
d'ajustage

GL
Entraînement des lamelles équicourant

GG
Entraînement des lamelles opposé

ZE
Séparation intermédiaire, entraînement
sur un côté

ZB
Séparation intermédiaire,
entraînement sur deux côté

AA
Entraînement monté, type …..

Exécution
Entraînement des lamelles par
tiges extérieures
Profil de raccordement M30,
convient également pour M20

Accessoires
Levier
Entraînement électrique ou
pneumatique

Alle Masse in mm
Toutes les mesures en mm

Pos.	Stk. pce	Code	a	b	x	y	Lamellenantrieb Entraînement des lamelles	Zubehör Accessoires

schmidlin
wegweisend im luftverkehr

Klappe für Motorantrieb
Clapet motorisable

Klappe für Motorantrieb
Clapet motorisable

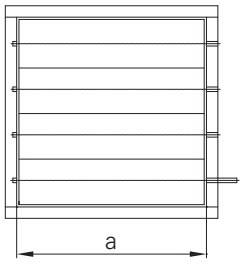

1.4301 (V2A)

Code 253.1
MKE

Preis in CHF pro Stück
Prix en CHF par pièce

gleich- oder gegenläufig
direction parallèle ou opposé

a / b	200	300	400	500	600	700	800	900	1000	1100	1200	1300	1400	1500	1600	1700	1800	1900	2000
200	541.–	582.–	620.–	658.–	704.–	738.–	775.–	828.–	870.–	927.–	979.–	1017.–	1074.–	1134.–	1191.–	1563.–	1622.–	1676.–	1742.–
300	620.–	669.–	719.–	756.–	806.–	855.–	900.–	953.–	998.–	1059.–	1111.–	1165.–	1217.–	1278.–	1342.–	1794.–	1857.–	1919.–	1978.–
400	704.–	752.–	806.–	855.–	903.–	960.–	1010.–	1074.–	1120.–	1191.–	1244.–	1309.–	1369.–	1441.–	1517.–	2022.–	2099.–	2169.–	2246.–
500	775.–	839.–	893.–	957.–	1010.–	1074.–	1120.–	1195.–	1248.–	1319.–	1384.–	1452.–	1512.–	1592.–	1671.–	2254.–	2335.–	2411.–	2496.–
600	863.–	938.–	995.–	1059.–	1116.–	1191.–	1248.–	1312.–	1376.–	1456.–	1527.–	1588.–	1664.–	1747.–	1830.–	2485.–	2577.–	2654.–	2735.–
700	969.–	1036.–	1097.–	1172.–	1225.–	1300.–	1357.–	1448.–	1505.–	1584.–	1668.–	1728.–	1815.–	1902.–	1992.–	2724.–	2808.–	2901.–	2989.–
800	1059.–	1127.–	1199.–	1274.–	1335.–	1411.–	1482.–	1565.–	1645.–	1720.–	1800.–	1879.–	1955.–	2049.–	2140.–	2959.–	3055.–	3146.–	3242.–
900	1153.–	1225.–	1300.–	1376.–	1456.–	1527.–	1592.–	1690.–	1770.–	1848.–	1943.–	2023.–	2106.–	2212.–	2318.–	3187.–	3286.–	3381.–	3484.–
1000	1244.–	1328.–	1406.–	1482.–	1565.–	1645.–	1720.–	1815.–	1898.–	1981.–	2075.–	2162.–	2257.–	2359.–	2462.–	3422.–	3521.–	3624.–	3727.–
1100	1331.–	1414.–	1501.–	1588.–	1683.–	1766.–	1845.–	1947.–	2037.–	2136.–	2231.–	2318.–	2420.–	2529.–	2639.–	3650.–	3764.–	3874.–	3977.–
1200	1414.–	1505.–	1603.–	1697.–	1789.–	1879.–	1973.–	2075.–	2178.–	2283.–	2386.–	2481.–	2578.–	2703.–	2828.–	3878.–	3996.–	4116.–	4227.–
1300	1501.–	1603.–	1701.–	1803.–	1905.–	2004.–	2103.–	2212.–	2314.–	2427.–	2533.–	2635.–	2753.–	2881.–	3010.–	4113.–	4231.–	4356.–	4481.–
1400	1584.–	1697.–	1800.–	1909.–	2019.–	2125.–	2219.–	2337.–	2450.–	2481.–	2677.–	2802.–	2911.–	3048.–	3183.–	4341.–	4473.–	4594.–	4727.–
1500	1671.–	1789.–	1905.–	2023.–	2129.–	2238.–	2348.–	2472.–	2594.–	2711.–	2828.–	2949.–	3070.–	3206.–	3346.–	4572.–	4704.–	4841.–	4976.–
1600	1762.–	1879.–	2004.–	2125.–	2238.–	2359.–	2481.–	2609.–	2734.–	2866.–	2987.–	3115.–	3244.–	3391.–	3542.–	4800.–	4947.–	5084.–	5231.–
1700	1838.–	1967.–	2085.–	2217.–	2330.–	2455.–	2580.–	2713.–	2838.–	2970.–	3095.–	3234.–	3364.–	3511.–	3658.–	5061.–	5204.–	5355.–	5510.–
1800	1970.–	2099.–	2232.–	2360.–	2485.–	2614.–	2742.–	2886.–	3029.–	3165.–	3305.–	3437.–	3573.–	3724.–	3874.–	5319.–	5473.–	5623.–	5778.–
1900	2099.–	2235.–	2375.–	2511.–	2636.–	2776.–	2911.–	3062.–	3209.–	3359.–	3506.–	3639.–	3778.–	3940.–	4099.–	5576.–	5745.–	5895.–	6050.–
2000	2232.–	2371.–	2522.–	2658.–	2790.–	2930.–	3084.–	3239.–	3389.–	3547.–	3709.–	3845.–	3988.–	4124.–	4260.–	5836.–	6017.–	6142.–	6321.–

Preise in CHF, exkl. MWSt. Prix en CHF, exkl. TVA.

> 1000 Teilung siehe Auszugsblatt divisant voir Feuille technique clapet

Ausführung:	Rahmen und Lamelle aus CrSt 1.4301 (V2A) ohne Lamellendichtungen Lamellenantrieb über Aussengestänge, gleich- oder gegenläufig
Option:	Elektrischer oder pneumatischer Antrieb aufgebaut Klappenhebel

Exécution:	Cadre et lamelle en Inox 1.4301 (V2A) sans joint des lamelles Entraînement des lamelles par tiges extérieures, direction parallèle ou opposé
Options:	Entraînement électrique ou pneumatique monté Levier

Drossel- und Absperrklappe
Clapet d'étranglement et d'arrêt

Drossel- und Absperrklappe
Clapet d'étranglement et d'arrêt

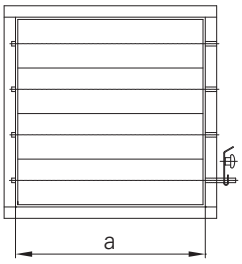

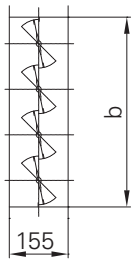

1.4301 (V2A)

Code 253.2
EKE

Preis in CHF pro Stück
Prix en CHF par pièce

gleich- oder gegenläufig
direction parallèle ou opposé

a / b	200	300	400	500	600	700	800	900	1000	1100	1200	1300	1400	1500	1600	1700	1800	1900	2000
200	573.–	614.–	651.–	689.–	735.–	769.–	807.–	859.–	901.–	958.–	1011.–	1048.–	1105.–	1166.–	1223.–	1594.–	1653.–	1708.–	1774.–
300	651.–	701.–	750.–	788.–	837.–	887.–	932.–	984.–	1029.–	1090.–	1143.–	1196.–	1249.–	1310.–	1374.–	1825.–	1888.–	1950.–	2009.–
400	735.–	784.–	837.–	887.–	935.–	992.–	1041.–	1105.–	1151.–	1223.–	1275.–	1340.–	1400.–	1473.–	1548.–	2053.–	2131.–	2200.–	2278.–
500	807.–	871.–	924.–	989.–	1041.–	1105.–	1151.–	1227.–	1279.–	1351.–	1416.–	1483.–	1544.–	1624.–	1703.–	2285.–	2366.–	2443.–	2528.–
600	894.–	970.–	1026.–	1090.–	1147.–	1223.–	1279.–	1343.–	1407.–	1487.–	1559.–	1620.–	1695.–	1778.–	1861.–	2516.–	2609.–	2685.–	2766.–
700	1000.–	1067.–	1128.–	1204.–	1256.–	1332.–	1389.–	1480.–	1537.–	1615.–	1699.–	1759.–	1846.–	1934.–	2024.–	2756.–	2840.–	2932.–	3020.–
800	1090.–	1159.–	1230.–	1306.–	1367.–	1442.–	1514.–	1596.–	1676.–	1752.–	1832.–	1910.–	1986.–	2081.–	2172.–	2991.–	3086.–	3178.–	3273.–
900	1185.–	1256.–	1332.–	1407.–	1487.–	1559.–	1624.–	1721.–	1801.–	1880.–	1974.–	2054.–	2137.–	2243.–	2349.–	3219.–	3317.–	3413.–	3516.–
1000	1275.–	1359.–	1438.–	1514.–	1596.–	1676.–	1752.–	1846.–	1929.–	2012.–	2107.–	2194.–	2288.–	2390.–	2493.–	3454.–	3553.–	3656.–	3758.–
1100	1362.–	1445.–	1532.–	1620.–	1714.–	1797.–	1877.–	1979.–	2069.–	2168.–	2262.–	2349.–	2451.–	2560.–	2671.–	3682.–	3795.–	3905.–	4008.–
1200	1445.–	1537.–	1634.–	1729.–	1820.–	1910.–	2005.–	2107.–	2210.–	2315.–	2418.–	2512.–	2610.–	2735.–	2860.–	3910.–	4027.–	4148.–	4258.–
1300	1532.–	1634.–	1733.–	1835.–	1937.–	2035.–	2134.–	2243.–	2345.–	2459.–	2565.–	2666.–	2784.–	2912.–	3041.–	4145.–	4262.–	4387.–	4512.–
1400	1615.–	1729.–	1832.–	1941.–	2050.–	2156.–	2251.–	2368.–	2482.–	2512.–	2708.–	2833.–	2943.–	3079.–	3215.–	4373.–	4505.–	4626.–	4758.–
1500	1703.–	1820.–	1937.–	2054.–	2160.–	2270.–	2380.–	2504.–	2625.–	2742.–	2860.–	2980.–	3101.–	3238.–	3377.–	4604.–	4736.–	4872.–	5008.–
1600	1794.–	1910.–	2035.–	2156.–	2270.–	2390.–	2512.–	2640.–	2765.–	2897.–	3018.–	3146.–	3275.–	3422.–	3574.–	4832.–	4979.–	5115.–	5262.–
1700	1869.–	1999.–	2116.–	2249.–	2362.–	2487.–	2612.–	2744.–	2869.–	3001.–	3126.–	3266.–	3395.–	3542.–	3689.–	5093.–	5236.–	5387.–	5541.–
1800	2002.–	2131.–	2263.–	2391.–	2516.–	2645.–	2774.–	2917.–	3060.–	3197.–	3336.–	3469.–	3604.–	3755.–	3905.–	5350.–	5505.–	5655.–	5809.–
1900	2131.–	2266.–	2406.–	2543.–	2667.–	2807.–	2943.–	3094.–	3241.–	3391.–	3538.–	3670.–	3810.–	3972.–	4130.–	5607.–	5777.–	5927.–	6081.–
2000	2263.–	2403.–	2553.–	2690.–	2822.–	2961.–	3116.–	3270.–	3420.–	3579.–	3741.–	3876.–	4020.–	4155.–	4292.–	5868.–	6048.–	6173.–	6353.–

Preise in CHF, exkl. MWSt. Prix en CHF, exkl. TVA.

> 1000 Teilung siehe Auszugsblatt divisant voir Feuille technique clapet

Ausführung: Rahmen und Lamelle aus CrSt 1.4301 (V2A)
ohne Lamellendichtungen
Lamellenantrieb über Aussengestänge,
gleich- oder gegenläufig
mit Stellsegment zur Anzeige
des Klappenblattwinkels

Exécution: Cadre et lamelle en Inox 1.4301 (V2A)
sans joint des lamelles
Entraînement des lamelles par tiges extérieures,
direction parallèle ou opposé
avec levier d'ajustage pour l'affichage
de l'angle du volet de clapet

01.2014 Änderungen ohne Voranzeige vorbehalten Sujet à modification sans préavis

Klappe für Motorantrieb
Clapet motorisable

Klappe für Motorantrieb
Clapet motorisable

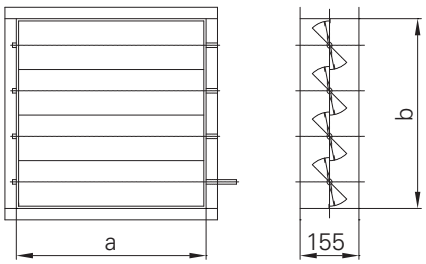

1.4404 (V4A)

Code 253.3
MKE

Preis in CHF pro Stück
Prix en CHF par pièce

gleich- oder gegenläufig
direction parallèle ou opposé

a / b	200	300	400	500	600	700	800	900	1000	1100	1200	1300	1400	1500	1600	1700	1800	1900	2000
200	596.–	640.–	682.–	724.–	774.–	811.–	853.–	911.–	957.–	1019.–	1077.–	1119.–	1181.–	1248.–	1310.–	1719.–	1783.–	1844.–	1917.–
300	682.–	737.–	790.–	832.–	887.–	940.–	991.–	1048.–	1098.–	1165.–	1223.–	1281.–	1339.–	1406.–	1477.–	1973.–	2043.–	2111.–	2175.–
400	774.–	828.–	887.–	940.–	994.–	1056.–	1110.–	1181.–	1232.–	1310.–	1368.–	1440.–	1505.–	1585.–	1668.–	2224.–	2309.–	2386.–	2471.–
500	853.–	923.–	982.–	1053.–	1110.–	1181.–	1232.–	1315.–	1373.–	1452.–	1523.–	1596.–	1664.–	1752.–	1838.–	2480.–	2568.–	2653.–	2746.–
600	949.–	1032.–	1095.–	1165.–	1227.–	1310.–	1373.–	1443.–	1514.–	1602.–	1679.–	1747.–	1830.–	1921.–	2012.–	2734.–	2834.–	2919.–	3008.–
700	1065.–	1140.–	1206.–	1290.–	1348.–	1431.–	1493.–	1593.–	1655.–	1742.–	1835.–	1901.–	1997.–	2092.–	2192.–	2996.–	3089.–	3190.–	3288.–
800	1165.–	1239.–	1318.–	1401.–	1468.–	1551.–	1630.–	1721.–	1810.–	1893.–	1980.–	2067.–	2150.–	2254.–	2355.–	3255.–	3360.–	3461.–	3566.–
900	1269.–	1348.–	1431.–	1514.–	1602.–	1679.–	1752.–	1859.–	1947.–	2033.–	2137.–	2225.–	2317.–	2433.–	2550.–	3506.–	3615.–	3720.–	3833.–
1000	1368.–	1460.–	1547.–	1630.–	1721.–	1810.–	1893.–	1997.–	2088.–	2179.–	2283.–	2379.–	2483.–	2595.–	2707.–	3765.–	3873.–	3986.–	4100.–
1100	1464.–	1556.–	1651.–	1747.–	1851.–	1942.–	2030.–	2141.–	2241.–	2349.–	2453.–	2550.–	2661.–	2782.–	2903.–	4016.–	4140.–	4261.–	4375.–
1200	1556.–	1655.–	1763.–	1867.–	1967.–	2067.–	2171.–	2283.–	2396.–	2511.–	2624.–	2728.–	2837.–	2973.–	3111.–	4266.–	4396.–	4528.–	4650.–
1300	1651.–	1763.–	1872.–	1984.–	2095.–	2204.–	2313.–	2433.–	2545.–	2670.–	2786.–	2898.–	3028.–	3168.–	3311.–	4525.–	4654.–	4792.–	4929.–
1400	1742.–	1867.–	1980.–	2100.–	2220.–	2337.–	2441.–	2571.–	2695.–	2728.–	2945.–	3082.–	3202.–	3352.–	3501.–	4775.–	4921.–	5054.–	5199.–
1500	1838.–	1967.–	2095.–	2225.–	2342.–	2462.–	2583.–	2719.–	2853.–	2981.–	3111.–	3244.–	3376.–	3526.–	3681.–	5029.–	5175.–	5325.–	5474.–
1600	1939.–	2067.–	2204.–	2337.–	2462.–	2595.–	2728.–	2869.–	3007.–	3153.–	3285.–	3427.–	3568.–	3730.–	3896.–	5280.–	5442.–	5592.–	5753.–
1700	2022.–	2163.–	2294.–	2439.–	2564.–	2701.–	2839.–	2984.–	3121.–	3267.–	3405.–	3558.–	3700.–	3861.–	4023.–	5568.–	5725.–	5891.–	6061.–
1800	2168.–	2309.–	2455.–	2596.–	2734.–	2875.–	3016.–	3175.–	3331.–	3481.–	3636.–	3780.–	3930.–	4097.–	4261.–	5851.–	6020.–	6186.–	6355.–
1900	2309.–	2459.–	2612.–	2762.–	2900.–	3053.–	3202.–	3369.–	3531.–	3695.–	3857.–	4003.–	4156.–	4334.–	4508.–	6134.–	6319.–	6484.–	6654.–
2000	2455.–	2609.–	2774.–	2924.–	3070.–	3223.–	3393.–	3562.–	3728.–	3902.–	4080.–	4229.–	4387.–	4536.–	4687.–	6420.–	6619.–	6756.–	6954.–

Preise in CHF, exkl. MWSt. Prix en CHF, exkl. TVA.

> 1000 Teilung siehe Auszugsblatt divisant voir Feuille technique clapet

Ausführung:	Rahmen und Lamelle aus CrSt 1.4404 (V4A) ohne Lamellendichtungen Lamellenantrieb über Aussengestänge, gleich- oder gegenläufig	Exécution:	Cadre et lamelle en Inox 1.4404 (V4A) sans joint des lamelles Entraînement des lamelles par tiges extérieures, direction parallèle ou opposé
Option:	Elektrischer oder pneumatischer Antrieb aufgebaut Klappenhebel	Options:	Entraînement électrique ou pneumatique monté Levier

Drossel- und Absperrklappe
Clapet d'étranglement et d'arrêt

Drossel- und Absperrklappe
Clapet d'étranglement et d'arrêt

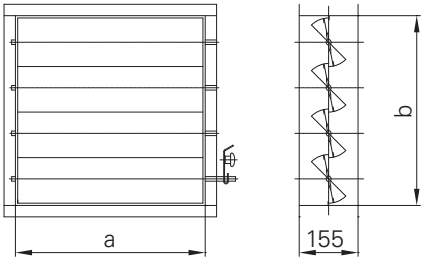

1.4404 (V4A)

Code 253.4
EKE

Preis in CHF pro Stück
Prix en CHF par pièce

gleich- oder gegenläufig
direction parallèle ou opposé

a / b	200	300	400	500	600	700	800	900	1000	1100	1200	1300	1400	1500	1600	1700	1800	1900	2000
200	627.–	671.–	713.–	755.–	806.–	843.–	885.–	942.–	989.–	1050.–	1108.–	1150.–	1212.–	1279.–	1341.–	1751.–	1815.–	1876.–	1948.–
300	713.–	768.–	822.–	864.–	918.–	972.–	1022.–	1080.–	1129.–	1196.–	1254.–	1313.–	1371.–	1438.–	1508.–	2005.–	2074.–	2142.–	2207.–
400	806.–	859.–	918.–	972.–	1025.–	1087.–	1142.–	1212.–	1264.–	1341.–	1399.–	1472.–	1537.–	1616.–	1699.–	2256.–	2341.–	2418.–	2503.–
500	885.–	955.–	1014.–	1084.–	1142.–	1212.–	1264.–	1347.–	1404.–	1483.–	1554.–	1628.–	1695.–	1783.–	1869.–	2511.–	2599.–	2684.–	2778.–
600	980.–	1063.–	1126.–	1196.–	1258.–	1341.–	1404.–	1475.–	1545.–	1633.–	1711.–	1778.–	1861.–	1952.–	2044.–	2765.–	2866.–	2951.–	3039.–
700	1097.–	1171.–	1237.–	1321.–	1379.–	1462.–	1524.–	1625.–	1687.–	1774.–	1866.–	1932.–	2028.–	2124.–	2223.–	3028.–	3120.–	3222.–	3320.–
800	1196.–	1271.–	1350.–	1433.–	1500.–	1583.–	1662.–	1753.–	1841.–	1924.–	2011.–	2098.–	2181.–	2285.–	2386.–	3287.–	3392.–	3493.–	3598.–
900	1300.–	1379.–	1462.–	1545.–	1633.–	1711.–	1783.–	1890.–	1979.–	2065.–	2169.–	2257.–	2348.–	2465.–	2581.–	3538.–	3646.–	3751.–	3864.–
1000	1399.–	1491.–	1579.–	1662.–	1753.–	1841.–	1924.–	2028.–	2119.–	2211.–	2315.–	2410.–	2514.–	2627.–	2739.–	3796.–	3904.–	4018.–	4131.–
1100	1496.–	1587.–	1683.–	1778.–	1882.–	1973.–	2062.–	2173.–	2273.–	2381.–	2485.–	2581.–	2693.–	2813.–	2934.–	4047.–	4171.–	4293.–	4406.–
1200	1587.–	1687.–	1795.–	1899.–	1999.–	2098.–	2202.–	2315.–	2427.–	2543.–	2656.–	2760.–	2868.–	3005.–	3142.–	4297.–	4427.–	4560.–	4681.–
1300	1683.–	1795.–	1903.–	2015.–	2127.–	2236.–	2344.–	2465.–	2576.–	2701.–	2818.–	2930.–	3059.–	3200.–	3343.–	4556.–	4686.–	4823.–	4961.–
1400	1774.–	1899.–	2011.–	2132.–	2252.–	2368.–	2472.–	2602.–	2726.–	2760.–	2976.–	3114.–	3233.–	3384.–	3533.–	4806.–	4952.–	5086.–	5231.–
1500	1869.–	1999.–	2127.–	2257.–	2373.–	2493.–	2615.–	2750.–	2885.–	3013.–	3142.–	3275.–	3408.–	3558.–	3712.–	5060.–	5206.–	5357.–	5506.–
1600	1970.–	2098.–	2236.–	2368.–	2493.–	2627.–	2760.–	2901.–	3038.–	3184.–	3316.–	3458.–	3600.–	3762.–	3927.–	5311.–	5473.–	5623.–	5785.–
1700	2053.–	2195.–	2325.–	2470.–	2595.–	2733.–	2870.–	3015.–	3153.–	3299.–	3436.–	3589.–	3731.–	3893.–	4055.–	5599.–	5757.–	5922.–	6093.–
1800	2199.–	2341.–	2487.–	2628.–	2765.–	2907.–	3048.–	3206.–	3363.–	3513.–	3667.–	3812.–	3961.–	4128.–	4293.–	5883.–	6052.–	6218.–	6387.–
1900	2341.–	2490.–	2643.–	2793.–	2931.–	3084.–	3233.–	3400.–	3562.–	3727.–	3889.–	4035.–	4188.–	4365.–	4540.–	6165.–	6351.–	6516.–	6686.–
2000	2487.–	2640.–	2805.–	2955.–	3101.–	3254.–	3425.–	3594.–	3759.–	3934.–	4111.–	4260.–	4419.–	4568.–	4718.–	6452.–	6650.–	6788.–	6985.–

Preise in CHF, exkl. MWSt. Prix en CHF, exkl. TVA.

> 1000 Teilung siehe Auszugsblatt divisant voir Feuille technique clapet

Ausführung: Rahmen und Lamelle aus CrSt 1.4404 (V4A)
ohne Lamellendichtungen
Lamellenantrieb über Aussengestänge,
gleich- oder gegenläufig
mit Stellsegment zur Anzeige
des Klappenblattwinkels

Exécution: Cadre et lamelle en Inox 1.4404 (V4A)
sans joint des lamelles
Entraînement des lamelles par tiges extérieures,
direction parallèle ou opposé
avec levier d'ajustage pour l'affichage de l'angle du
volet de clapet

01.2014 Änderungen ohne Voranzeige vorbehalten Sujet à modification sans préavis

Auszugsblatt Überdruckklappe
Feuille technique clapet de surpression

☒ **Bestellung** Commande	☒ **Anfrage** Demande	Datum date	Seite page
Kundenadresse Adresse du client		Sachbearbeiter Responsable	
		Telefon Téléphone	
Anlagekennwort Installation		Bestell-Nr. No de commande	
Lieferadresse Adresse de livraison			
		Liefertermin Délai de livraison	

Code 259 UK

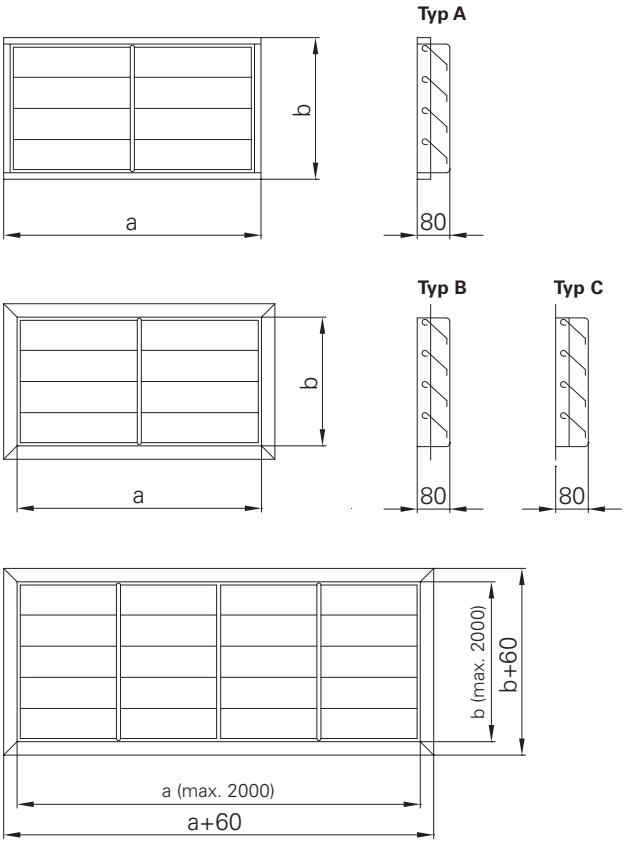

Einbauart

Typ A
Kanaleinbau

Typ B/C
in Winkelrahmen

Material Lamellen
Aluminium

Material Rahmen
Stahl grundiert

Option
Rahmen pulverbeschichtet
Rahmen verzinkt
Lamellen pulverbeschichtet

Type d'installation

Typ A
pour montage dans gaine

Typ B/C
avec cadre

Matériel des lamelles
Aluminium

Matériel du cadre
Tôle apprêtée

Options
Cadre poudrage
Cadre galvanisée
Lamelle poudrage

Alle Masse in mm
Toutes les mesures en mm

Pos.	Stk. pce	Typ Type	Innenmass Dimension intérieure a x b	Material Matériel	Oberflächenbehandlung Traitement de surface		Bemerkungen Lamellen Remarques
					Lamellen Lamelles	Rahmen Cadres	

Überdruckklappe
Clapet de surpression

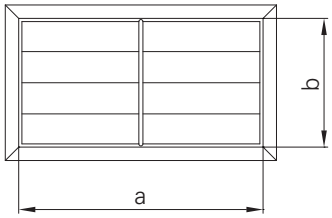

Stahl grundiert
Tôle apprêtée

Code 259
UK

Preis in CHF pro Stück
Prix en CHF par pièce

a / b	200	300	400	500	600	700	800	900	1000	1100	1200	1300	1400	1500	1600	1700	1800	1900	2000
200	479.–	479.–	479.–	479.–	479.–	532.–	571.–	612.–	651.–	690.–	730.–	842.–	870.–	896.–	922.–	946.–	972.–	1135.–	1172.–
250	479.–	479.–	479.–	479.–	479.–	575.–	614.–	653.–	693.–	732.–	772.–	896.–	922.–	946.–	974.–	1000.–	1025.–	1206.–	1242.–
300	479.–	479.–	479.–	479.–	487.–	614.–	653.–	693.–	732.–	772.–	812.–	950.–	974.–	1000.–	1025.–	1051.–	1079.–	1273.–	1310.–
350	479.–	479.–	482.–	502.–	521.–	657.–	696.–	735.–	775.–	814.–	853.–	1003.–	1028.–	1053.–	1079.–	1105.–	1129.–	1340.–	1377.–
400	479.–	496.–	515.–	532.–	552.–	696.–	739.–	778.–	817.–	857.–	896.–	1056.–	1081.–	1107.–	1133.–	1157.–	1183.–	1408.–	1445.–
450	507.–	528.–	547.–	567.–	586.–	739.–	778.–	817.–	857.–	896.–	935.–	1107.–	1133.–	1161.–	1186.–	1211.–	1236.–	1475.–	1512.–
500	541.–	560.–	580.–	597.–	617.–	780.–	820.–	859.–	898.–	937.–	978.–	1161.–	1186.–	1211.–	1236.–	1264.–	1290.–	1544.–	1546.–
550	575.–	592.–	612.–	631.–	651.–	820.–	859.–	898.–	937.–	980.–	1019.–	1214.–	1239.–	1264.–	1290.–	1316.–	1340.–	1611.–	1647.–
600	606.–	625.–	645.–	665.–	681.–	862.–	901.–	941.–	980.–	1019.–	1059.–	1267.–	1292.–	1318.–	1344.–	1369.–	1394.–	1678.–	1715.–
650	640.–	659.–	676.–	696.–	715.–	905.–	944.–	983.–	1023.–	1062.–	1101.–	1318.–	1346.–	1372.–	1397.–	1422.–	1447.–	1746.–	1783.–
700	670.–	690.–	711.–	730.–	750.–	944.–	983.–	1023.–	1062.–	1101.–	1141.–	1372.–	1397.–	1422.–	1450.–	1475.–	1501.–	1813.–	1850.–
750	704.–	724.–	741.–	761.–	780.–	986.–	1025.–	1064.–	1105.–	1144.–	1183.–	1425.–	1450.–	1475.–	1501.–	1527.–	1555.–	1882.–	1918.–
800	735.–	754.–	775.–	795.–	814.–	1025.–	1068.–	1107.–	1146.–	1186.–	1225.–	1479.–	1504.–	1529.–	1555.–	1580.–	1605.–	1949.–	1985.–
850	769.–	789.–	808.–	825.–	845.–	1068.–	1107.–	1146.–	1186.–	1225.–	1264.–	1532.–	1557.–	1583.–	1608.–	1633.–	1658.–	2016.–	2053.–
900	800.–	820.–	840.–	859.–	879.–	1109.–	1150.–	1189.–	1228.–	1267.–	1307.–	1583.–	1608.–	1637.–	1662.–	1687.–	1712.–	2084.–	2121.–
950	834.–	853.–	873.–	890.–	909.–	1150.–	1189.–	1228.–	1267.–	1310.–	1349.–	1637.–	1662.–	1687.–	1712.–	1740.–	1766.–	2151.–	2188.–
1000	868.–	885.–	905.–	924.–	944.–	1191.–	1230.–	1271.–	1310.–	1349.–	1442.–	1690.–	1715.–	1740.–	1766.–	1791.–	1816.–	2218.–	2255.–
1100	933.–	952.–	969.–	989.–	1008.–	1273.–	1312.–	1352.–	1391.–	1430.–	1471.–	1794.–	1822.–	1848.–	1873.–	1898.–	1923.–	2354.–	2390.–
1200	997.–	1017.–	1034.–	1053.–	1073.–	1355.–	1397.–	1436.–	1475.–	1516.–	1555.–	1901.–	1926.–	1951.–	1977.–	2003.–	2031.–	2489.–	2526.–
1300	1062.–	1081.–	1101.–	1118.–	1138.–	1439.–	1479.–	1518.–	1557.–	1596.–	1637.–	2007.–	2033.–	2059.–	2084.–	2109.–	2134.–	2625.–	2661.–
1400	1127.–	1146.–	1166.–	1183.–	1202.–	1521.–	1560.–	1600.–	1639.–	1678.–	1718.–	2112.–	2138.–	2162.–	2188.–	2216.–	2242.–	2760.–	2797.–
1500	1191.–	1211.–	1230.–	1251.–	1267.–	1602.–	1641.–	1682.–	1721.–	1760.–	1800.–	2218.–	2244.–	2270.–	2295.–	2321.–	2345.–	2894.–	2931.–
1600	1256.–	1275.–	1296.–	1316.–	1335.–	1684.–	1727.–	1766.–	1805.–	1845.–	1884.–	2323.–	2349.–	2373.–	2401.–	2427.–	2453.–	3030.–	3066.–
1700	1321.–	1340.–	1361.–	1380.–	1400.–	1768.–	1809.–	1848.–	1887.–	1926.–	1966.–	2431.–	2455.–	2481.–	2506.–	2532.–	2556.–	3165.–	3202.–
1800	1385.–	1406.–	1425.–	1445.–	1464.–	1850.–	1889.–	1929.–	1968.–	2007.–	2048.–	2534.–	2560.–	2588.–	2614.–	2638.–	2664.–	3301.–	3337.–
1900	1454.–	1471.–	1490.–	1510.–	1529.–	1932.–	1971.–	2011.–	2050.–	2089.–	2129.–	2642.–	2666.–	2692.–	2717.–	2743.–	2767.–	3435.–	3471.–
2000	1518.–	1538.–	1555.–	1574.–	1594.–	2013.–	2056.–	2095.–	2134.–	2175.–	2214.–	2745.–	2774.–	2799.–	2825.–	2849.–	2875.–	3570.–	3607.–

Preise in CHF, exkl. MWSt. Prix en CHF, exkl. TVA.

Ausführung:	Rahmen	Stahl grundiert
	Lamelle	Aluminium
Option:	Rahmen	pulverbeschichtet
	Rahmen	verzinkt
	Lamellen	pulverbeschichtet

Exécution:	Cadre	Tôle galvanisée
	Lamelle	Aluminium
Options:	Cadre	poudrage
	Cadre	galvanisée
	Lamelle	poudrage

Auszugsblatt Rammschutzrohr
Feuille technique tuyau de protection

☒ **Bestellung** Commande	☒ **Anfrage** Demande	Datum date	Seite page
Kundenadresse Adresse du client		Sachbearbeiter Responsable	
		Telefon Téléphone	
Anlagekennwort Installation		Bestell-Nr. No de commande	
Lieferadresse Adresse de livraison			
		Liefertermin Délai de livraison	

Code 948 RAR

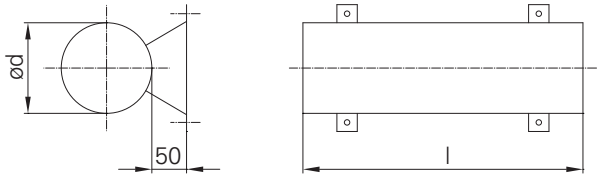

Material
Stahl promatisiert
Stahlblech feuerverzinkt

Oberflächenbehandlung
Pulverbeschichtet

Matériel
Acier galvanisé
Tôle galvanisée à chaud

Traitement de surface
Poudrage

Alle Masse in mm
Toutes les mesures en mm

Pos.	Stk. pce	ø d	l	Material Matériel	Oberflächenbehandlung Traitement de surface	Bemerkungen Remarques

Rammschutzrohr
Tuyau de protection

Rammschutzrohr
Tuyau de protection

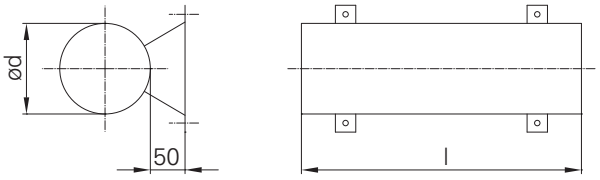

Stahl promatisiert
Acier galvanisé

Code 948
RAR

Preis in CHF pro Stück
Prix en CHF par pièce

Rücknahme ausgeschlossen
Reprise exclus

		Preise netto prix net		
Ø d, mm	Ø innen intérieur, mm	L=500 mm	L=750 mm	L=1000 mm
80	82.5	**77.70**	**93.50**	**108.20**
100	100.8	**85.00**	**108.20**	**131.30**
125	125.0	**116.60**	**142.80**	**168.00**
150	151.0	**138.60**	**175.30**	**211.00**
160	160.3	**150.20**	**188.00**	**226.80**
180	184.7	**175.30**	**222.60**	**267.80**
200	210.1	**196.30**	**247.80**	**299.30**
250	250.0	**241.50**	**319.20**	**396.90**

Preise in CHF, exkl. MWSt. Prix en CHF, exkl. TVA.

Ausführung: Spezialanfertigungen Preise auf Anfrage
Optionen: Stahl feuerverzinkt pulverbeschichtet

Exécution: Version spéciale sur demande
Options: Tôle galvanisée à chaud poudrage

01.2014 Änderungen ohne Voranzeige vorbehalten Sujet à modification sans préavis

Übersicht Küchenhauben
Vue d'ensemble hottes de cuisine

Code	Detailunterlagen und Auszugsblätter finden Sie unter **www.schmidlinag.ch** http://www.schmidlinag.ch/de/komponenten.html Documentation détaillée et feuille technique voir **www.schmidlinag.ch** http://www.schmidlinag.ch/fr/komponenten.html
Induktionshauben Hottes à induction **Code Typ IA** Wandhaube Hotte murale	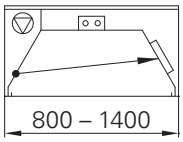
Induktionshauben Hottes à induction **Code Typ IB, IC** Inselhaube Hotte en îlot	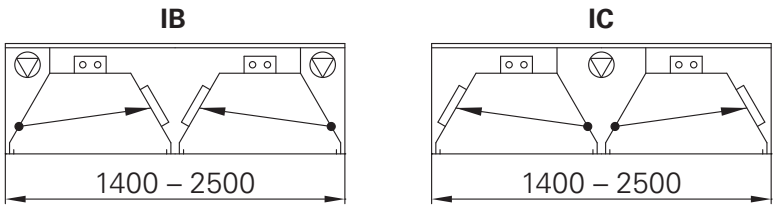
Konventionelle Hauben Hottes conventionelles **Code Typ A, B, C**	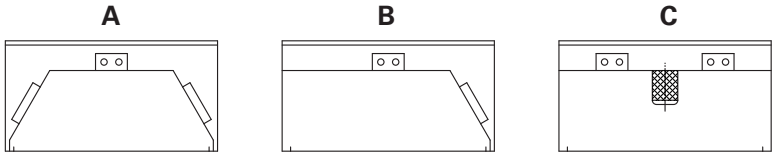
Konventionelle Hauben Hottes conventionelles **Code Typ D, E**	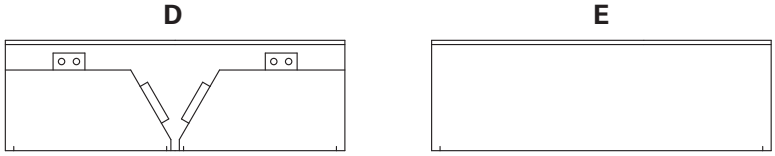

Verkaufs- und Lieferbedingungen

1. Geltungsbereich

Die nachstehenden Verkaufs- und Lieferbedingungen gelten, besondere schriftliche Vereinbarungen ausgenommen, für alle unsere Warenlieferungen, Leistungen und Arbeiten. Anderslautende Einkaufsbedingungen des Bestellers haben nur Gültigkeit, wenn diese von uns schriftlich bestätigt worden sind. Dies gilt auch für allfällige weitere Bestimmungen, die der Bestellung beigefügt werden.

2. Offerte und Vertragsabschluss

Der Vertrag gilt als abgeschlossen, wenn wir nach Eingang einer Bestellung deren Annahme mündlich oder schriftlich bestätigen oder aber mit der Ausführung der betreffenden Arbeiten begonnen haben.

3. Spezifikation der Bestellungen

Bestellungen sind durch die Beilage von Stücklisten zu spezifizieren. Stücklistenerstellung durch uns, nach Plänen des Bestellers, müssen wir in Rechnung stellen. Für Sonderanfertigungen benötigen wir genaue Pläne vom Besteller.

Werden besondere Spezifikationen gewünscht, z. B. eine sichtbare Ausführung («Ausführung kratzfrei») oder Hygiene-Etiketten etc., so ist dies in der Bestellung ausdrücklich zu erwähnen; die entsprechenden Spezifikationen müssen zudem in unserer Annahmeerklärung samt dem entsprechenden Mehrpreis ausdrücklich bestätigt werden.

Bei plangemässer Anfertigung der bei uns bestellten Werkstücke haften wir nicht für allfällige Massdifferenzen am Bau.

Massgebend für unsere Lieferungen sind ausschliesslich die Ausführungsunterlagen des Bestellers mit den nötigen Hinweisen wie z. B. «Dichtklasse C bei 1500 PA», «Druckdifferenzen», etc.

Allfällige Mehr- oder Minderlieferungen gegenüber unserer Offerte sind in der Bestellung zu erwähnen.

Entsprechen die vom Besteller gemachten Angaben oder die von ihm zur Verfügung gestellten Unterlagen nicht den tatsächlichen Verhältnissen oder wurde uns von Umständen, die anderes oder zusätzliches Material, eine andere Konzeption oder eine andere Ausführung bedingt hätten, keine Kenntnis gegeben, so gehen die entsprechenden (Mehr-) Kosten zu Lasten des Bestellers.

4. Technische Beschriebe

Wir passen unsere Fabrikationsmethoden laufend dem technischen Fortschritt an. Wir behalten uns deshalb Abweichungen von Beschrieben oder anderen technischen Angaben in Katalogen, Prospekten, Preislisten, Abbildungen, Zeichnungen etc. ausdrücklich vor.

Prospekte, Kataloge und dergleichen sind ohne anderweitige Vereinbarung nicht verbindlich. Angaben in technischen Unterlagen sind nur verbindlich, soweit sie ausdrücklich zugesichert sind.

5. Rechte an unseren Unterlagen

Wir behalten uns alle Rechte an den dem Besteller bzw. seinen Vertretern ausgehändigten Unterlagen (insbesondere an Plänen, technischen Zeichnungen etc.) vor. Der Besteller anerkennt diese Rechte und wird die Unterlagen nicht ohne unsere vorgängige schriftliche Ermächtigung ganz oder teilweise Dritten zugänglich machen oder ausserhalb desjenigen Zweckes verwenden, zu dem sie dem Besteller übergeben worden sind. Es wird insbesondere auf Art. 5 und Art. 23 des Bundesgesetzes vom 9.12.1986 (Stand 1. Januar 2013) gegen den unlauteren Wettbewerb hingewiesen. Kann das Angebot nicht berücksichtigt werden, so sind sämtliche Unterlagen an uns zurückzugeben.

6. Lieferfristen

Sofern im Vertrag nicht anders festgehalten, beginnt die Lieferfrist, sobald der Vertrag abgeschlossen ist, sämtliche behördlichen Formalitäten eingeholt, die durch den Besteller allenfalls zu erbringenden Zahlungen und allfälligen Sicherheiten geleistet sowie die wesentlichen technischen Punkte bereinigt worden sind.

Wird ein Liefertermin durch uns nicht eingehalten, so hat uns der Besteller unter Ansetzung einer angemessenen Frist schriftlich in Verzug zu setzen. Nach Ablauf dieser Frist ist der Besteller bei einer nachweislich durch uns verschuldeten Verzögerung berechtigt, falls ihm aus der Verspätung ein beweisbarer Schaden erwächst, für jede volle Woche der eingetretenen Verspätung eine Entschädigung von höchstens ½ % des Vertragspreises zu beanspruchen bis zu einem Maximum von 5 % des Vertragspreises. Für die ersten zwei Wochen der Verspätung (nach Verzugseintritt) besteht kein Anspruch auf Entschädigung.

Nach Erreichen des Maximums der Verzugsentschädigung hat der Besteller uns schriftlich eine angemessene Nachfrist anzusetzen. Wird diese Nachfrist aus Gründen, die wir zu vertreten haben, nicht eingehalten, ist der Besteller berechtigt, die Annahme des verspäteten Teils der Lieferung bzw. Leistung zu verweigern, sofern begründete Aussicht auf Erfüllung nicht mehr besteht. Führt eine von uns zu vertretende und über die Nachfrist hinausgehende Verspätung für den Besteller zu einer wirtschaftlich unzumutbaren Lage, so ist dieser berechtigt, vom Vertrag zurückzutreten und die bereits geleisteten Zahlungen für die verspätet gelieferten Teile zurückzufordern.

Die Lieferfrist wird angemessen verlängert:

- wenn Hindernisse auftreten, die wir trotz gebotener Sorgfalt nicht abwenden können;
- bei verspäteter oder fehlerhafter Zulieferung an uns bzw. bei verspäteten oder fehlerhaften Leistungen unserer Unterlieferanten.

Eine Pflicht zur Lieferung entfällt ohne weiteres, wenn wir Grund zur Annahme haben, dass der Besteller seinen gegenwärtigen oder künftigen Zahlungsverpflichtungen aus dem Vertrag mit uns nicht nachkommen wird.

Wegen Verspätung unserer Lieferungen oder Leistungen hat der Besteller keine Rechte und Ansprüche ausser den in Ziff. 6 ausdrücklich genannten.

7. Übergang von Nutzen und Gefahr

Nutzen und Gefahr gehen mit dem Abgang der Lieferung ab Werk auf den Besteller über, selbst wenn die Lieferung franko oder einschliesslich Montage erfolgt. Die Transportversicherung ist Sache des Bestellers.

Bei in sich geschlossenen Teillieferungen bzw. Montageleistungen erfolgt der Übergang von Nutzen und Gefahr für diese Teile gesondert.

8. Preise

Diese verstehen sich in Schweizerfranken, ab Werk (Komponenten: ab Affoltern a. A.), exkl. MWST und ohne Transport- und Verpackungskosten.

9. Besondere Verhältnisse

Falls ausserordentliche Umstände, welche nicht vorausgesehen werden konnten oder welche nach den vom Besteller und von uns angenommenen Voraussetzungen ausgeschlossen waren, die Fertigstellung unserer Arbeiten behindern oder übermässig erschweren, haben wir Anspruch auf eine zusätzliche Vergütung. Solche Umstände können zum Beispiel sein: einschneidende behördliche Massnahmen, Wassereinbrüche, Sturm etc.

Zudem haben wir Anspruch auf eine zusätzliche Vergütung bei Verschulden des Bestellers. Als Verschulden sind dem Besteller insbesondere mangelhafte Spezifikationen (vgl. Ziff. 3) und unvollständige, mangelhafte bzw. fehlende Angaben in den Ausschreibungs- oder Bestellungsunterlagen anzurechnen.

Über die Höhe dieser zusätzlichen Vergütung verständigen wir uns mit dem Besteller von Fall zu Fall; kommt es zu keiner Verständigung, so ist die zusätzliche Vergütung in der Höhe unseres Mehraufwandes zu leisten.

10. Rücknahme

Die Rücknahme von bestelltem Material ist ausgeschlossen, auch wenn es sich um Lagerteile handelt.

11. Zahlung und Zahlungsverzug

Unsere Rechnungen sind innert 30 Tagen ab Fakturadatum rein netto zahlbar. Hält der Besteller diesen oder einen direkt mit ihm vereinbarten bestimmten Zahlungstermin nicht ein, so hat er nach erfolgter Mahnung Verzugszinsen von 8 % p. a. zu entrichten.
Eine Zurückbehaltung der Zahlungen bzw. die Verrechnung wegen irgendwelcher Gegenansprüche des Bestellers oder die Anwendung des Retentionsrechtes an Objekten oder Werten, die uns gehören, ist ausgeschlossen und wird in allen Fällen wegbedungen.

Mindestfakturabetrag: CHF 50.00 oder Barzahlung!

12. Gewährleistung für Sachmängel

12.1 Prüfpflicht und Mängelrüge

Der Besteller einer Lieferung hat diese sofort nach Erhalt zu prüfen und uns allfällige Mängel unverzüglich schriftlich anzuzeigen. Trifft innert acht Arbeitstagen nach Ankunft der Ware beim Besteller keine schriftliche Mängelrüge bei uns ein, so gilt die Sendung hinsichtlich offener Mängel als genehmigt.

Spätere Reklamationen werden nur entgegengenommen, wenn die Mängel im Zeitpunkt der Ablieferung trotz ordentlicher Prüfung nicht erkennbar waren, die Mängel vom Besteller sofort nach ihrer Entdeckung schriftlich gerügt wurden, und die Garantiefrist noch nicht abgelaufen ist.

12.2 Garantiefristen

Die Garantie- bzw. Gewährleistungsfristen betragen

- bei Kaufverträgen ein Jahr vom Abgang der Lieferung an gerechnet. Diese Frist gilt auch für Mängel einer Sache, die bestimmungsgemäss in ein unbewegliches Werk integriert worden ist (Art. 210 Abs. 2 OR);
- bei Werkverträgen zwei Jahre von der Beendigung unserer Arbeiten an gerechnet. Diese Frist gilt auch für Mängel eines beweglichen Werks, das bestimmungsgemäss in ein unbewegliches Werk integriert worden ist (Art. 371 Abs. 1 OR) sowie für Mängel eines unbeweglichen Werks (Art. 371 Abs. 2 OR).

Nach Ablauf dieser Garantie- bzw. Gewährleistungsfristen sind die Ansprüche des Bestellers verjährt; jede Haftung unsererseits ist erloschen.

12.3 Umfang der Haftung

Zeigen sich innerhalb der Frist gemäss 12.2 rechtzeitig gerügte Mängel, die nachweisbar auf das Material oder auf eine unsachgemässe Ausführung durch uns zurückzuführen sind, so verpflichten wir uns, die entsprechenden Teile so rasch als möglich nach unserer Wahl auszubessern oder aber zu ersetzen. Ersetzte Teile werden unser Eigentum.

Für ersetzte oder reparierte Teile beginnt die Gewährleistungsfrist neu zu laufen und dauert 6 Monate ab Ersatz oder ab Abschluss der Reparatur, höchstens aber bis zum Ablauf einer Frist, die das doppelte der Gewährleistungsfrist gemäss Ziff. 12.2 beträgt.

Sind zugesicherte Eigenschaften nicht oder nur teilweise erfüllt, hat der Besteller zunächst Anspruch auf Nachbesserung durch uns. Vorausgesetzt ist stets die rechtzeitige Rüge. Zugesicherte Eigenschaften der Lieferung oder Leistungen sind nur jene, die im Vertrag oder in den vereinbarten Spezifikationen ausdrücklich als solche bezeichnet worden sind. Die Zusicherung gilt längstens bis zum Ablauf der Gewährleistungsfrist.

Gelingt die Nachbesserung nicht oder nur teilweise, hat der Besteller Anspruch auf eine angemessene Herabsetzung des Preises. Ist der Mangel derart schwerwiegend, dass er nicht innert angemessener Frist behoben werden kann, hat der Besteller das Recht, die Annahme des mangelhaften Teils der Lieferungen oder Leistungen zu verweigern. Sollte für den Besteller eine Teilannahme der Lieferung bzw. der Leistungen unzumutbar sein, ist er berechtigt, vom Vertrag zurückzutreten. Wir können nur dazu verpflichtet werden, diejenigen Beträge zurückzuerstatten, die uns für die vom Rücktritt betroffenen Teile bezahlt worden sind.

Von unserer Gewährleistung und Haftung ausgeschlossen sind Schäden, die nicht nachweisbar infolge schlechten Materials oder mangelhafter Ausführung entstanden sind.

Ästhetische Kriterien stellen keine Mängel dar. Dazu gehören unter anderem – sofern nicht ausdrücklich z. B. kratzfrei (mit Mehrpreis) vereinbart wurde – Kratzer im Material, entstanden aufgrund maschineller Bearbeitung, beim Be- und Entladen, bei der Montage etc.

Wegen Mängeln des Materials oder der Ausführung sowie wegen Fehlens zugesicherter Eigenschaften hat der Besteller keine Rechte und Ansprüche ausser den in Ziff. 12 ausdrücklich genannten.

13. Ausschluss weiterer Haftungen

Alle Ansprüche des Bestellers ausser den in diesen Bedingungen ausdrücklich genannten, gleichgültig aus welchem Rechtsgrund sie gestellt werden, insbesondere irgendwelche nicht ausdrücklich genannten Ansprüche auf Schadenersatz, Minderung oder Rücktritt vom Vertrag sind ausgeschlossen. In keinem Fall bestehen Ansprüche des Bestellers auf Ersatz von Schäden, die nicht am Liefergegenstand selbst entstanden sind, wie namentlich Produktionsausfall, Nutzungsverluste, Verlust von Aufträgen, entgangener Gewinn sowie von anderen mittelbaren oder unmittelbaren Schäden. Diese Einschränkungen gelten nicht für rechtswidrige Absicht oder grobe Fahrlässigkeit unsererseits, jedoch gelten sie auch für rechtswidrige Absicht oder grobe Fahrlässigkeit von unseren Hilfspersonen.

14. Abtretung von Forderungen

Eine Abtretung von Forderungen des Bestellers ist nicht gestattet bzw. ausgeschlossen.

15. Auslandlieferungen

Für den Export bestimmte Waren sind vor dem Verpacken vom Besteller in unserem Werk zu kontrollieren und abzunehmen.

16. Erfüllungsort, Gerichtsstand und anwendbares Recht

Als Erfüllungsort und Gerichtsstand gilt für beide Parteien Affoltern a.A. als vereinbart. Wir sind jedoch berechtigt, den Besteller an dessen Sitz zu belangen. Alle Streitigkeiten sind nach schweizerischem Recht zu beurteilen.

Die Anwendbarkeit des UN-Kaufrechtes wird ausdrücklich ausgeschlossen.

Conditions générales de vente et de livraison

1. Domaine d'application

Les conditions de livraison et de vente ci-dessous s'appliquent, sauf autres accords écrits à toutes les livraisons de marchandises, prestations et travaux. Les conditions dérogatoires d'achat de l'acheteur ne sont valables que si nous les avons confirmées par écrit. Ceci s'applique également à toute autre disposition éventuelle jointe à la commande.

2. Offre et conclusion de contrat

Le contrat est réputé conclu si après réception d'une commande nous en confirmons l'acceptation oralement ou par écrit mais aussi si l'exécution des travaux concernés a été déjà lancée.

3. Spécification des commandes

Les commandes sont à spécifier par des listes de pièces annexées. Nous facturons lesdites listes si nous les établissons nous-mêmes sur la base des plans de l'acheteur. Les fabrications spéciales nécessitent la remise de plans précis de la part de l'acheteur.

Si des spécifications particulières sont désirées, par exemple une exécution visible («Exécution sans rayures») ou étiquettes relatives à l'hygiène etc., cela doit figurer expressément dans la commande; les spécifications s'y rapportant doivent en outre être confirmées expressément dans notre déclaration d'acceptation y compris le supplément de prix correspondant.

En cas de fabrication selon les plans des pièces commandées chez nous, nous nous ne répondons pas des éventuelles différences dimensionnelles sur la construction.

Seuls les documents d'exécution du client sont déterminants pour nos livraisons; ils doivent comprendre les indications nécessaires telles que, «classe d'étanchéité C à 1500 PA», «différences de pression», etc.

Les sur- et sous-livraisons par rapport à notre offre sont à mentionner dans la commande.

Si les données ou documents mis à disposition par l'acheteur ne sont pas conformes aux conditions réelles ou s'il a été omis de nous indiquer des circonstances qui auraient exigé un autre ou davantage de matériau, une autre conception ou une autre exécution, les frais (supplémentaires) qui en résultent vont à la charge de l'acheteur.

4. Descriptions techniques

Nous adaptons en permanence nos méthodes de fabrication au progrès technique. De ce fait, nous réserve expressément des dérogations aux descriptions ou autres données techniques figurant dans les catalogues, prospectus, listes de prix, figures, dessins, etc.

A défaut d'un accord, les prospectus, catalogues et similaires n'ont pas force obligatoire. Les données figurant dans les documents techniques ne sont valables que si elles sont expressément garanties.

5. Droits sur nos documents

Nous nous réservons tous les droits sur les documents remis à l'acheteur ou à son représentant (en particulier plans, dessins techniques, etc.). L'acheteur reconnaît ces droits, et sans notre autorisation écrite précédente il ne rendra ces documents accessibles en tout ou partie à des tiers ou ils ne pourront être utilisés à d'autres fins que celles prévues lors de leur remise à l'acheteur. On rappelle à ce propos en particulier les art. 5 et 23 de la loi fédérale du 9.12.1986 (Le niveau de 01.01.2013) contre la concurrence déloyale. Si l'offre ne peut être prise en compte, tous les documents doivent nous être renvoyés.

6. Délais de livraison

Sauf avis contraire dans le contrat, le délai de livraison commence à courir dès que le contrat est conclu, que toutes les autorisations ont été sollicitées et que toutes les formalités administratives ont été liquidées, que l'acheteur a réglé les paiements dus et les éventuelles garanties et qu'il a clarifié les points techniques essentiels.

Si nous ne respectons pas un délai de livraison, l'acheteur doit nous mettre en demeure par écrit en fixant un délai équitable. Ce délai passé, l'acheteur est autorisé, s'il est prouvé que le retard nous est imputable et lui cause un dommage, à exiger pour chaque semaine complète de retard une indemnité maximale de ½ % du prix contractuel jusqu'à concurrence 5 %. Les deux premières semaines de retard (après son début) ne donnent pas lieu à indemnité.

Une fois la pénalité de retard maximale atteinte, l'acheteur doit nous fixer par écrit un délai supplémentaire équitable. Si ce délai n'est pas respecté pour des raisons que nous devons justifier, l'acheteur est autorisé à refuser de prendre livraison de la partie retardée de la fourniture ou de la prestation, s'il n'y a plus d'espoir fondé de livrer à temps. Si un retard à justifier de notre part et allant au-delà du délai supplémentaire met l'acheteur dans une situation économiquement déraisonnable, celui-ci est autorisé à dénoncer le contrat et à exiger la restitution des paiements déjà effectués pour les parties livrées avec retard.

Le délai de livraison est rallongé raisonnablement:

- Quand des obstacles surviennent que nous ne pouvons pas conjurer en dépit du déploiement de la diligence requise;
- En cas de fourniture tardive ou défectueuse à nous ou de prestations tardives ou défectueuses de nos sous-traitants.

Une obligation de livraison est d'emblée néante si nous sommes amenés à supposer que l'acheteur ne respectera pas ses actuels et futurs engagements de paiement découlant du contrat.

Nos livraisons ou prestations tardives ne donnent à l'acheteur aucun droit ou prétention hormis ce qui est expressément cité au ch. 6.

7. Transfert des profits et risques

Les profits et risques passent à l'acheteur dès le départ de l'usine de la fourniture, même si celle-ci a été convenue franco ou y compris montage. L'assurance transport incombe à l'acheteur.

Dans le cas de livraisons partielles ou de prestations de montage formant un tout, le transfert des profits et risques a lieu séparément pour chacune des parties.

8. Prix

Ceux-ci s'entendent en francs suisses, départ usine, TVA exclue et sans frais d'emballage et de transport.

9. Conditions particulières

Dans le cas de circonstances extraordinaires imprévisibles ou qui devaient être exclues selon les conditions déterminantes admises de la part de l'acheteur et de la nôtre, qui entravent l'achèvement de nos travaux ou les aggravent excessivement, nous sommes en droit de revendiquer une rémunération supplémentaire. De telles circonstances peuvent être, par exemple: mesures administratives graves, irruptions d'eau, tempête, etc.

Nous sommes en outre en droit de revendiquer une rémunération supplémentaire dans le cas de faute de l'acheteur. Sont imputables au titre de faute de l'acheteur en particulier des spécifications vicieuses (cf. ch. 3) et incomplètes ou le manque de données dans les documents d'appel d'offre ou de commande.

Conditions générales de vente et de livraison

Concernant le montant de cette rémunération nous nous entendons avec l'acheteur suivant le cas; si un arrangement n'est pas possible, le montant de la rémunération sera celui du travail supplémentaire accompli.

10. Renvois

Les renvois de matériaux commandés sont exclus, même s'il s'agit de pièces livrées du stock.

11. Paiement et retard de paiement

Nos factures sont payables dans les 30 jours suivant la date de facturation, net. Si l'acheteur n'observe pas ce délai ou une date de paiement convenue directement avec lui, il sera mis en demeure et devra s'acquitter d'intérêts moratoires de 8 % p.a.
Une retenue des paiements ou une compensation en raison de prétentions contraires quelconques de l'acheteur ou l'application du droit de retenue sur des objets ou valeurs qui nous appartiennent sont exclues et seront dans les cas déclinées.

Montant minimum facturé: CHF 50.00 ou paiement comptant!

12. Garantie pour vices rédhibitoires

12.1 Obligation de contrôle et réclamation

L'acheteur est tenu de contrôler immédiatement la livraison à la réception et de nous communiquer par écrit les éventuels vices. Si nous ne recevons aucune réclamation dans un délai de huit jours de travail après l'arrivée de la marchandise chez l'acheteur, celle-ci est réputée approuvée en ce qui concerne les vices visibles.

Les réclamations ultérieures ne sont acceptées que quand les défauts n'étaient pas détectables au moment de la livraison malgré un contrôle correct, que les défauts ont été signalés par écrit immédiatement après avoir été découverts et que le délai de garantie n'est pas encore écoulé.

12.2 Délais de garantie

Durée des délais de garantie

- En cas de contrat de vente, un an compté à partir de la date d'expédition. Ce délait est aussi valable pour les vices d'un élément intégré, conformément à la destination, à un ouvrage immobilier (art. 210, al. 2, CO):
- Deux ans pour les contrats d'entreprise, compté à partir de l'achèvement de nos travaux. Ce délai est aussi valable pour les vices d'un ouvrage mobile intégré, conformément à la destination, à un ouvrage immobilier (art. 371, al. 1, CO) ainsi que pour des vices d'un ouvrage immobilier (art. 371, al. 2, CO)

A l'issue de ces délais de garantie, les prétentions de l'acheteur sont périmées; toute responsabilité de notre côté expire.

12.3 Etendue de la responsabilité

Les réclamations ultérieures ne sont acceptées que quand les défauts n'étaient pas détectables au moment de la livraison malgré un contrôle correct, que les défauts ont été signalés par écrit immédiatement.

Le délai de garantie pour les pièces remplacées ou réparées commence à courir de neuf et dure 6 mois, compté à partir du remplacement ou de la fin de la réparation, mais au maximum jusqu'à l'écoulement d'un délai qui est le double du délai de garantie selon le ch. 12.2.

Si les qualités garanties ne sont pas satisfaites ou seulement en partie, l'acheteur a tout d'abord droit à une retouche de notre part, à condition d'une réclamation en temps utile. Les propriétés garanties de la fourniture ou des prestations se limitent à celles qui figurent expressément en tant que telles dans le contrat ou dans les spécifications. La garantie vaut jusqu'à l'expiration du délai de garantie.

Si la retouche ne réussit pas ou en partie seulement, l'acheteur a droit à une réduction équitable du prix. Si le vice est si grave qu'il ne peut être éliminé dans un délai raisonnable, l'acheteur a le droit de refuser l'acceptation de la partie défectueuse des fournitures ou des prestations. Si une acceptation partielle de la livraison ou de la prestation est déraisonnable pour l'acheteur, il est autorisé à dénoncer le contrat. Nous ne pouvons être tenus de rembourser que les montants qui nous ont été payés pour les pièces concernées par la dénonciation du contrat.

Sont exclus de notre garantie et de notre responsabilité les dommages dont il n'est pas prouvé qu'ils sont imputables à un matériau de mauvaise qualité ou à une exécution défectueuse.

Les critères esthétiques ne sont pas des vices. En font partie notamment – pour autant qu'on a convenu, par exemple, sans rayures (avec supplémentaire de prix) – des rayures dans le matériau, provenant de l'usinage mécanique, lors du chargement et du déchargement, lors du montage, etc.

Les vices de matériau ou d'exécution ainsi que l'absence de propriétés garanties ne donnent à l'acheteur aucun droit ou prétention, excepté ceux figurant expressément au ch. 12.

13. Exclusion d'autres responsabilités

Sont exclues toutes les prétentions présentées par l'acheteur à dommages-intérêts, réduction ou résiliation du contrat, excepté celles figurant expressément dans ces conditions, indépendamment du motif juridique avancé, et en particulier toutes les prétentions de nature indéfinie qui ne non pas citées expressément. Dans aucun cas il n'existe de prétentions de l'acheteur à remplacement de dommages, qui ne se sont pas produits sur l'objet livré lui-même, comme notamment perte de production, pertes d'exploitation, perte de commandes, manque à gagner ainsi que d'autres dommages directs ou indirects. Ces limitations ne s'appliquent pas à l'intention ou à la négligence grave illégale de notre part, mais elles s'appliquent aussi à l'intention ou à la négligence grave illégale de la part de notre personnel auxiliaire.

14. Cession de créances

Une cession des réclamations du client n'est pas autorisée, elle est exclue.

15. Livraisons à l'étranger

L'acheteur doit procéder à notre usine au contrôle et à la réception des marchandises destinées à l'exportation avant leur emballage.

16. Lieu d'exécution, for et droit applicable

Affoltern am Albis est lieu d'exécution et for pour les deux parties. Mais nous sommes autorisés à poursuivre l'acheteur à siège. Tous les différends sont soumis au droit suisse.

L'application de la Convention NU sur les contrats de vente internationale est expressément exclue.

En cas de contestation, la version en allemand fait foi.

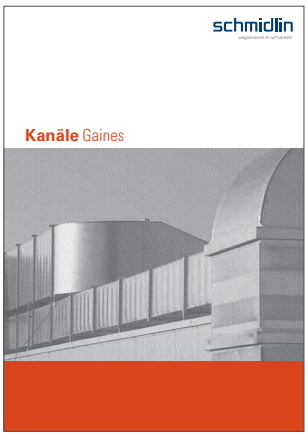
schmidlin
Kanäle Gaines

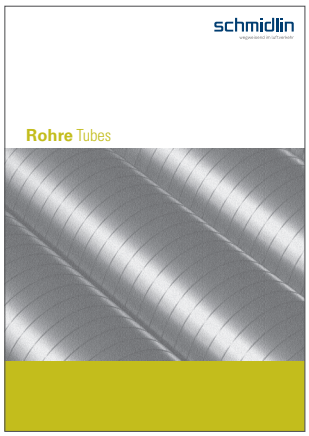
schmidlin
Rohre Tubes

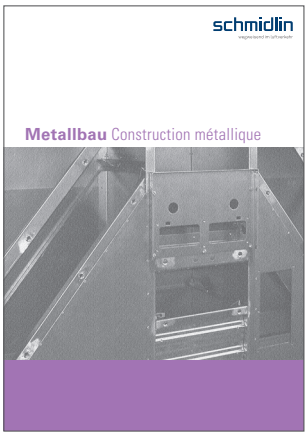
schmidlin
Metallbau Construction métallique

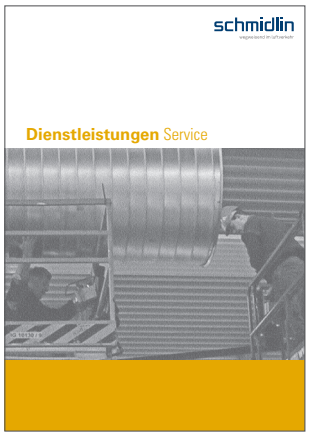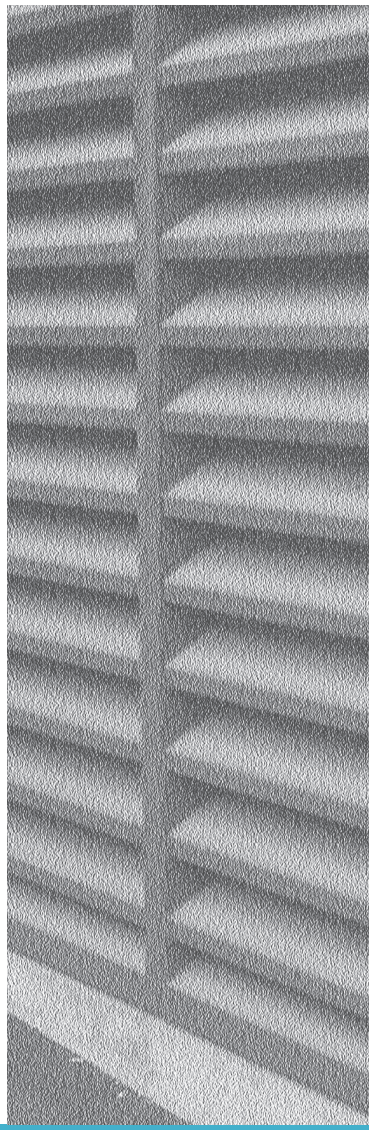
schmidlin
Dienstleistungen Service